DÜRKOPP ADLER AG

Teileliste
Spare Parts

804

DÜRKOPP ADLER AG

Postfach 17 03 51 · D-33703 Bielefeld · Potsdamer Straße 190 · D-33719 Bielefeld
Telefon (05 21) 5 56-01 · Telex 932400-0 da d · Telefax (05 21) 5 56 13 15

Teileliste
Spare Parts
804

804 / 1

Typ:
Variant:
Variante:
Variante:

Elektrische Ausführung:
Electrical equipment:
Exécution électrique:
Equipo eléctrico:

3x380 V, 50 Hz, = 1
3x220 V, 50 Hz, = 2
3x220 V, 60 Hz, = 3
3x415 V, 50Hz, = 4

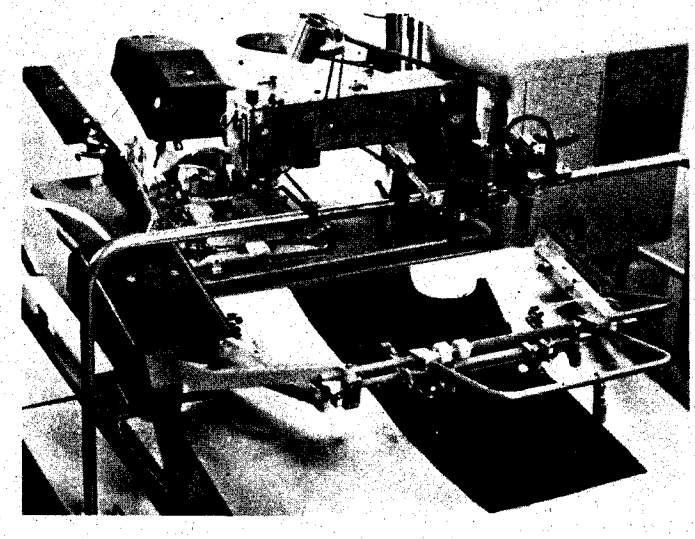

804 - FH - 4500 - 1

Umbugsatz fuer Kl.804
Umbugsatz (Form) ≙ F
Hinterschnittene Tasche
Form-Nr.
Einzelnaht ≙ 0
Doppelnaht ≙ 5
Ausfuehrungsart

804 - S - 4500 - 1

Steuerkurvensatz fuer Kl.804
Steuerkurvensatz ≙ S
Form-Nr.
Einzelnaht ≙ 0
Doppelnaht ≙ 5
Ausfuehrungsart

Typenschlüssel	:	Zuführeinrichtung
Machine Type code	:	Feeding device
Code du type	:	Dispositif d'alimentation
Clave de tipo	:	Dispositivo alimentador

ZE 4 - 1

Zufuhreinrichtung
Feeding device
Dispositif d'alimentation
Dispositivo alimentador

Ausstattungsart
Specification
Art d'equipement
Equipo

Reihenfolge und Aufteilung der Bildtafeln

Порядок и расположение таблиц

Sequence and breakdown of the illustrations
Succession et répartition des illustrations
Sucesión y repartición de las ilustraciones
Sequenza e distribuzione delle illustrazioni

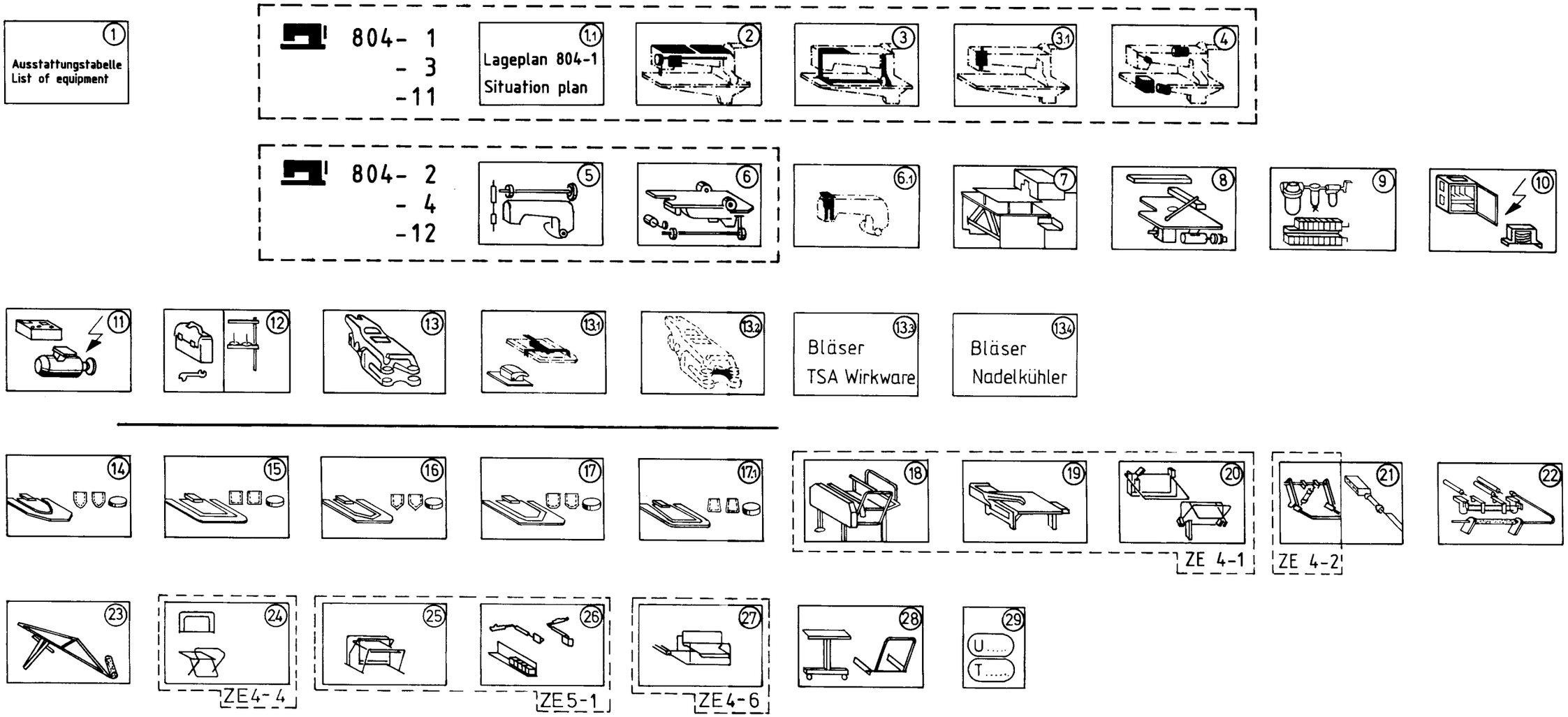

Grundautomat
Basic automat

auf Wunsch Teile
optional parts

	1	1.1	2	3	3.1	4	5	6	6.1	7	8	9	10	11	12	13	13.1	13.2	13.3	13.4	14	15	16	17	17.1	18	19	20	21	22	23	24	25	26	27	28	29
804- 1	X	X	X	X	X	X	—	—	—	X	X	X	X	X	X	X	X	—	X	X	X	X	X	X	X	X	X	X	X	X	X	X	X	X	X	X	X
804- 2	X	—	—	—	—	—	X	X	X	X	X	X	X	X	X	X	X	—	X	X	X	X	X	X	X	X	X	X	X	X	X	X	X	X	—	X	X
804- 3	X	X	X	X	X	X	—	—	—	X	X	X	X	X	X	X	X	X	X	X	X	X	X	X	X	X	X	X	X	X	X	X	X	X	X	X	X
804- 4	X	—	—	—	—	—	X	X	X	X	X	X	X	X	X	X	X	—	X	X	X	X	X	X	X	X	X	X	X	X	X	X	X	X	X	X	X
804-11	X	X	X	X	X	X	—	—	—	X	X	X	—	X	X	X	—	—	—	—	—	—	—	—	—	—	—	—	—	—	—	—	—	—	—	—	X
804-12	X	—	—	—	—	—	X	X	—	X	X	X	—	X	X	X	—	—	—	—	—	—	—	—	—	—	—	—	—	—	—	—	—	—	—	—	X

Kl.804-...

1

Ausstattungstabelle Grundautomat

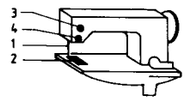

Klasse		1 Nadel	2 Stichplatte	3 Fadenspannung	4 Fadenfuehrung	5 Nadelschutz	6 Mittelteilhalter	7 Greifer	Bemerkung
804-1/-3/-11	A	—	—	—	—	—	—	—	
	B	1.2, 1.2.1	2.1.1	3.2	4.1	5.1	6.1	7.2	
	C	1.3, 1.4, 1.5	2.1.2	3.3.3 / 3.3.2	4.1 / 4.2	5.1 / 5.2	6.1 / 6.1	7.2 / 7.2	
	D	1.6, 1.8 / 1.9, 1.9.1	2.2.2	3.3.1 / 3.3.2	4.1 / 4.2 Ww	5.2 / 5.2	6,1 / 6.1	7.2 / 7.2	
	D1	1.9.1	2.1.3	3.3.2	4.2	5.2	6.2	7.2	dicke Fäden 16/3
804-2/-4/-12	A	1.1	2.2.1 2.2.3	3.2	—	—	—	7.3	
	B	1.1, 1.3	2.2.1	3.1	—	—	—	7.3	
	C	1.3, 1.4	2.2.2	3.1	—	—	—	7.3	
	D	—	—	—	—	—	—	—	

= standard

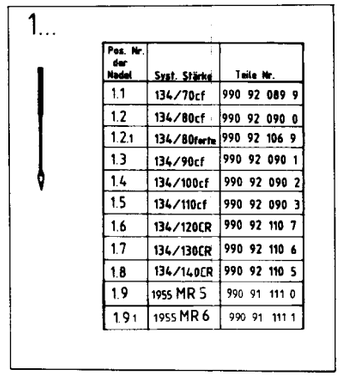

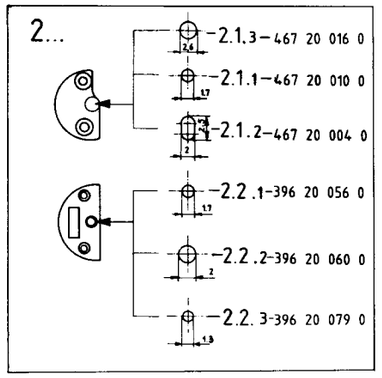

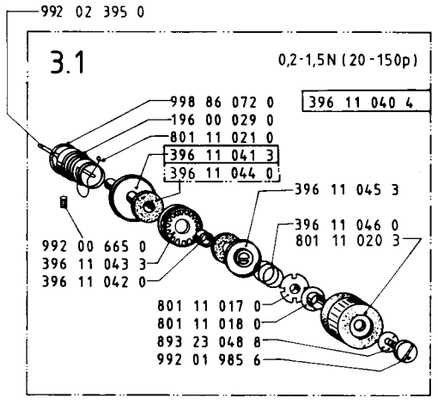

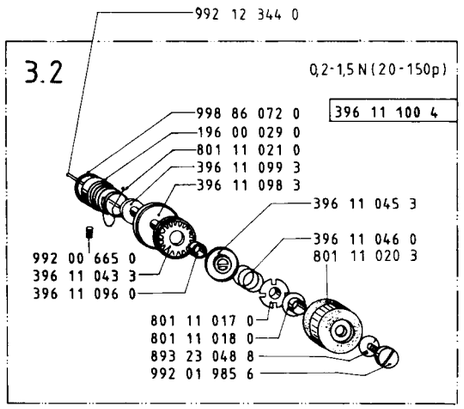

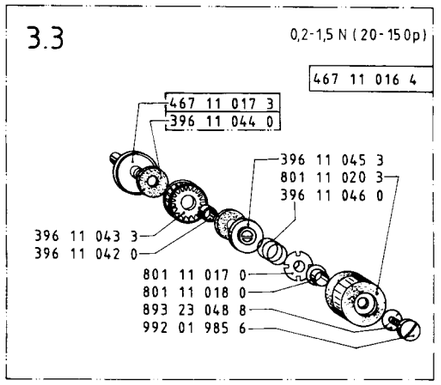

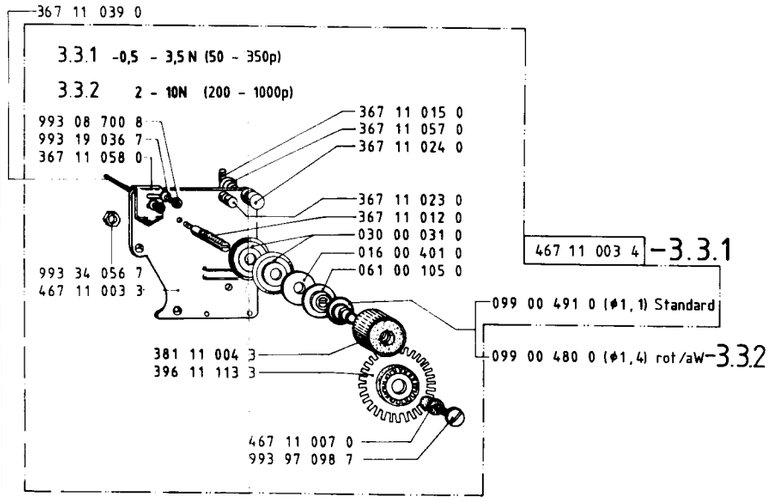

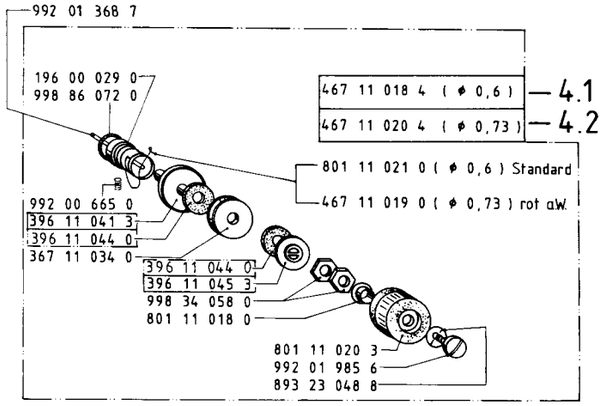

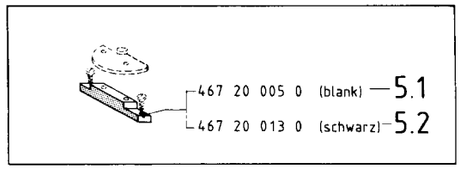

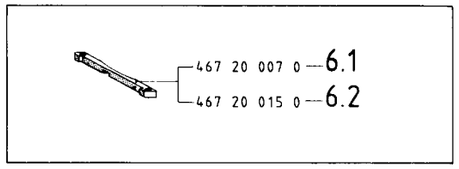

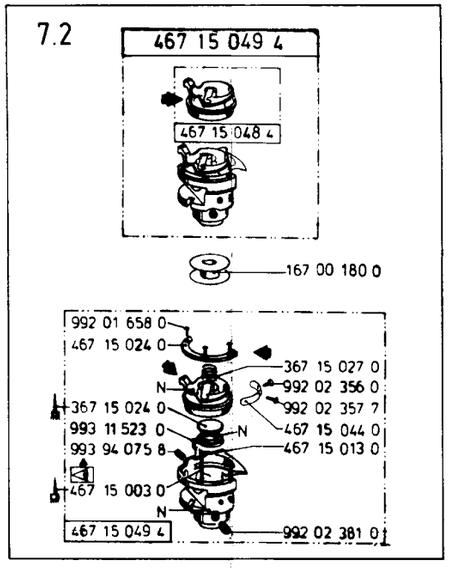

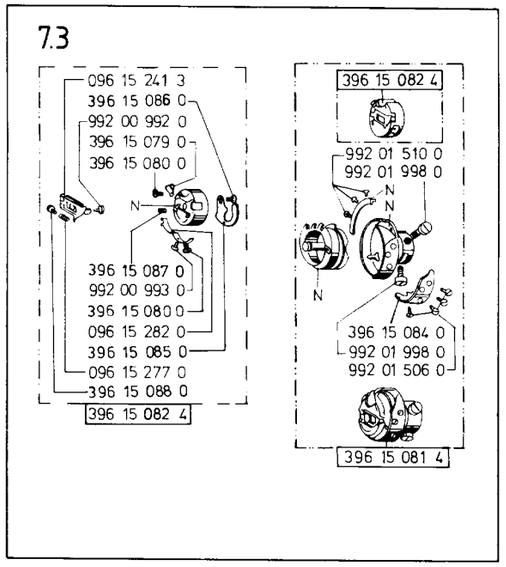

Printed in West Germany - Kochs Adler AG - 4800 Bielefeld - Änderungen vorbehalten · Tl. . 804-... /6/ Jan. 1988

1.1

Lageplan
Situation plan

1.1

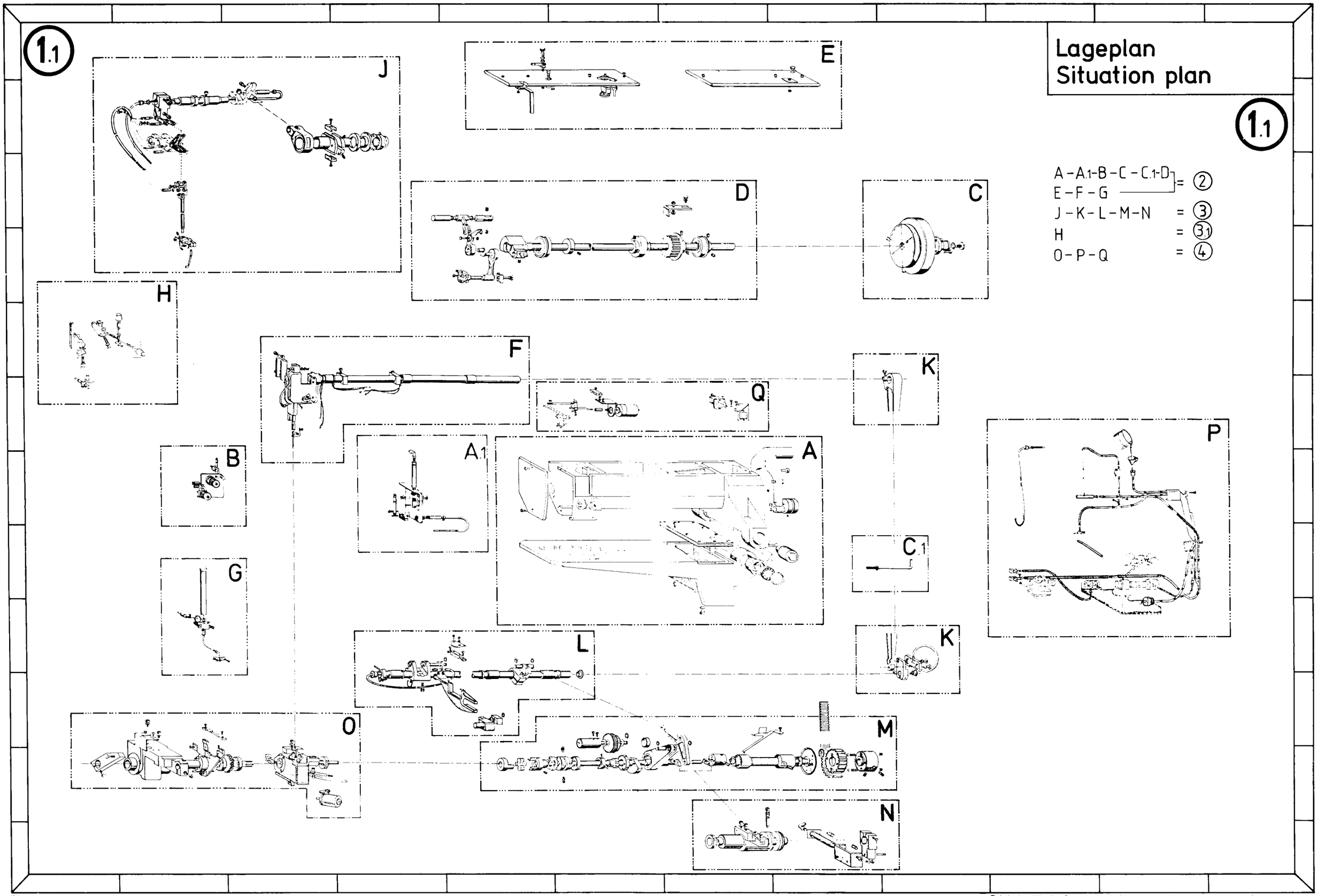

A - A.1 - B - C - C.1 - D
E - F - G = 2
J - K - L - M - N = 3
H = 3.1
O - P - Q = 4

Printed in West - Germany · Änderungen vorbehalten · TL 804 / 1,3 · 12.1979

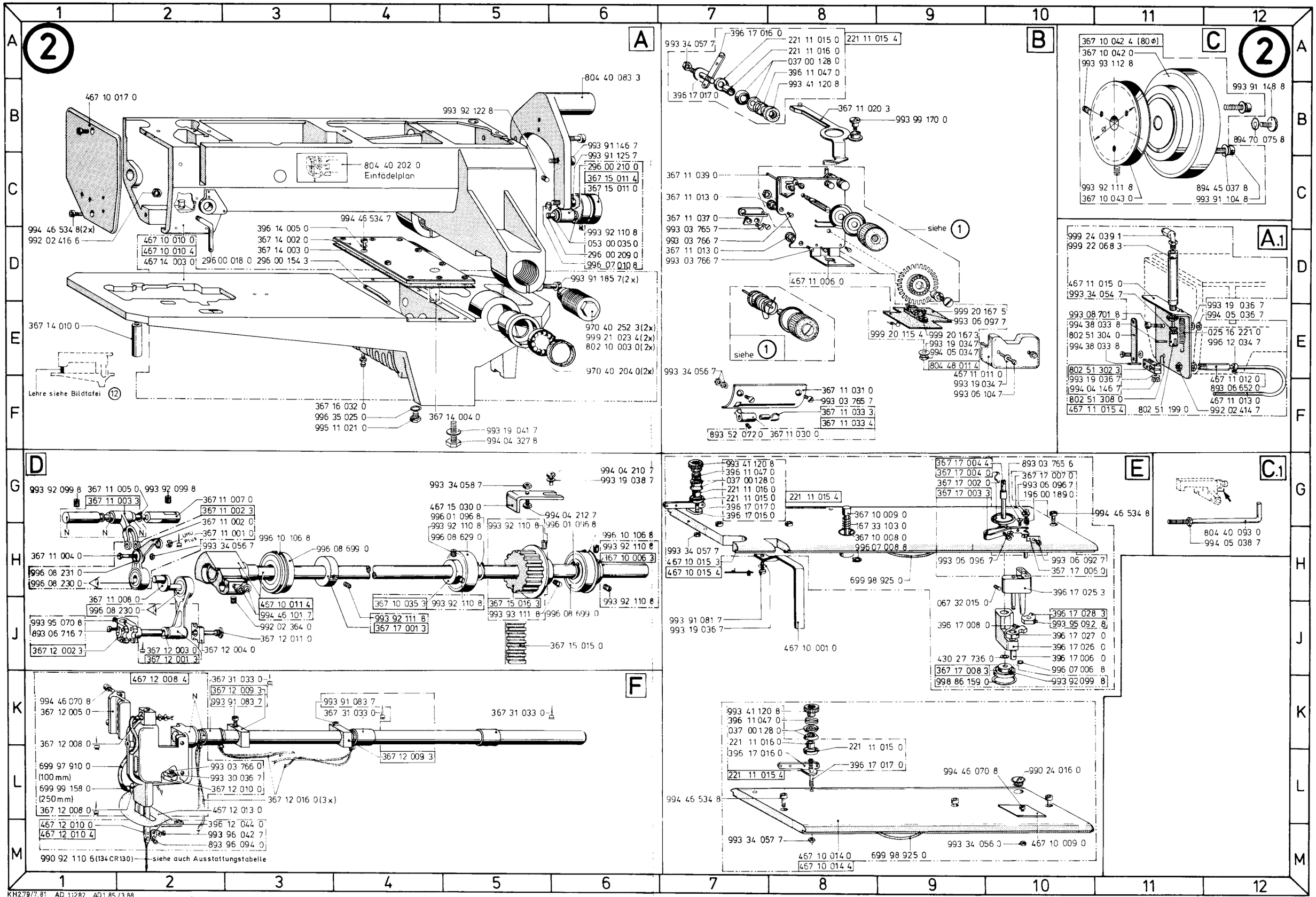

KH2.79/7.81 AD 112.82 AD1.85/3.88

= siehe Mechanikeranleitung — see Mechanics Manual — voir instructions pour le mécanicien — Wirsehe Instructions para el mecánico

= flüssig sichern, kleben, dichten — secure by glueing seal — coller, fermer hermétiquement — Asegurar con líquido, pegar, cerrar herméticamente

Loctite 270, Nr. 990 49 034 6

= Hinweis auf Unterscheidungsmerkmal — point of alteration — Indication pour point de variation — Advertencia de que hay diferencia en las características

aW = auf Wunsch — on request — à souhait — a petición

Printed in West - Germany · Änderungen vorbehalten · TL 804 · /7/

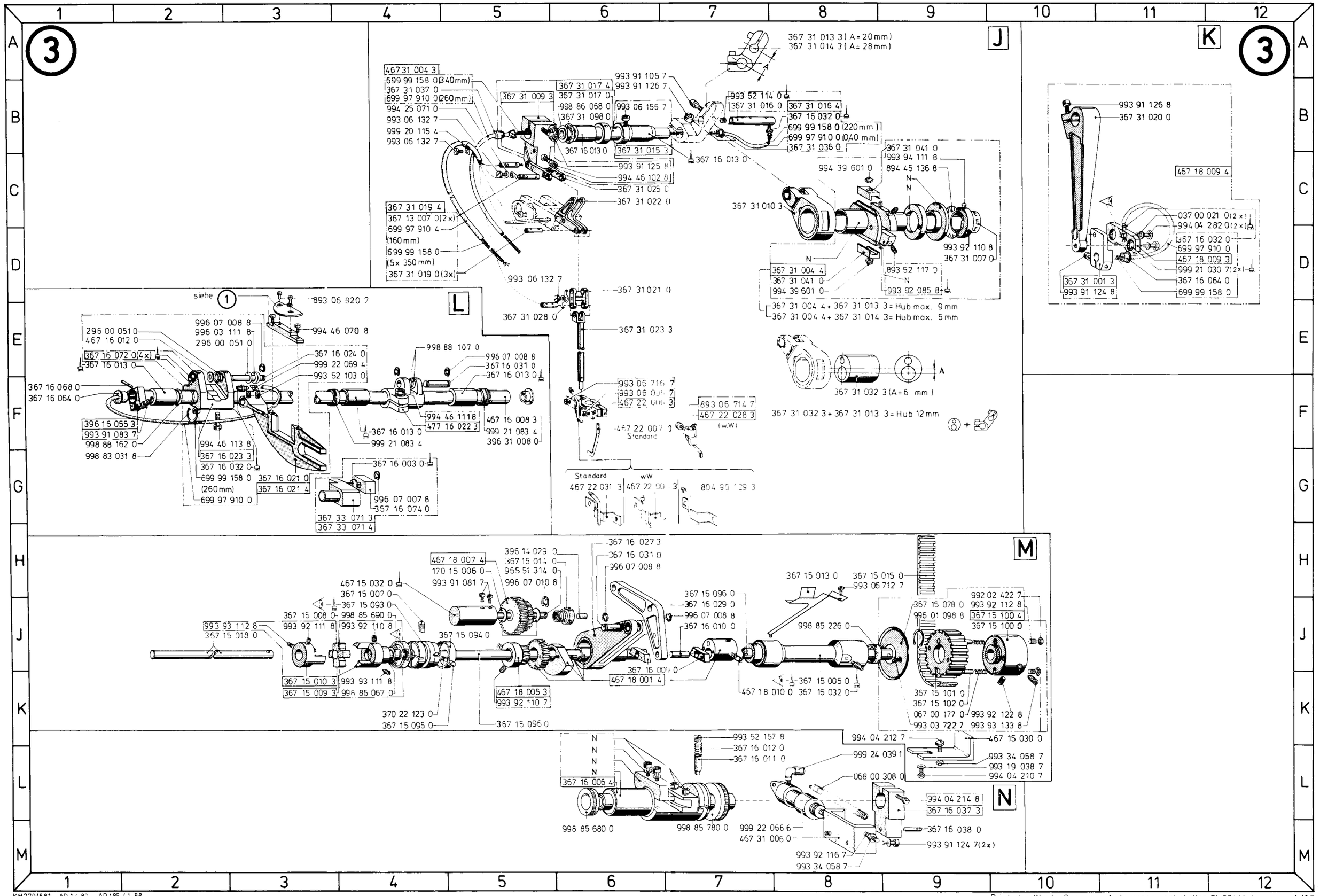

KH 2.79/6.81 AD 1.4.82 AD 1.85 / 1.88

= siehe Mechanikeranleitung — see Mechanics Manual — voir instructions pour le mécanicien — Véase Instrucciones para el mecánico

= flüssig sichern, kleben, dichten Loctite 270, Nr. 990 49 034 6 — secure by glueing, seal Loctite 270, Nr 990 49 034 6 — coller, fermer hermétiquement Loctite 270, Nr 990 49 034 6 — Asegurar con liquido, pegar, obturar Loctite 270, Nr 990 49 034 6

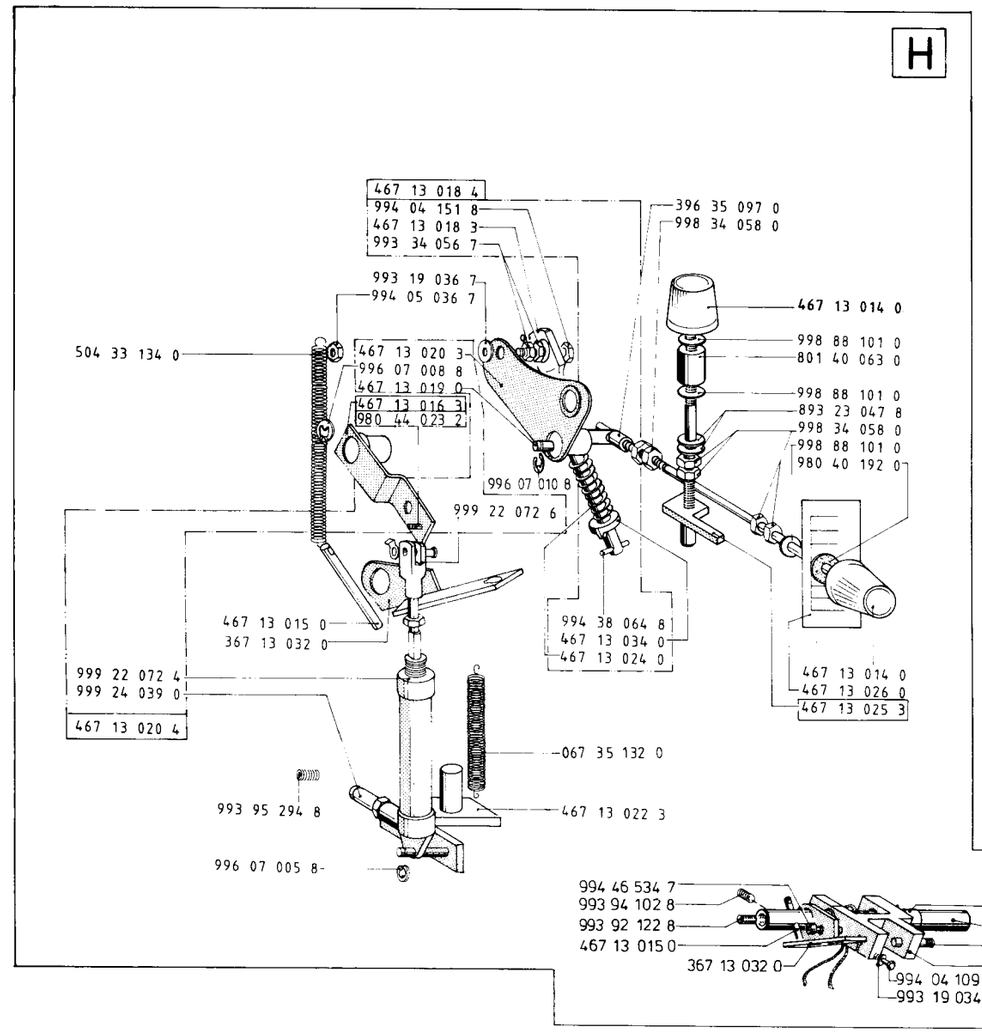

Printed in West - Germany . Änderungen vorbehalten.Tl.804 / 3 / März .1988

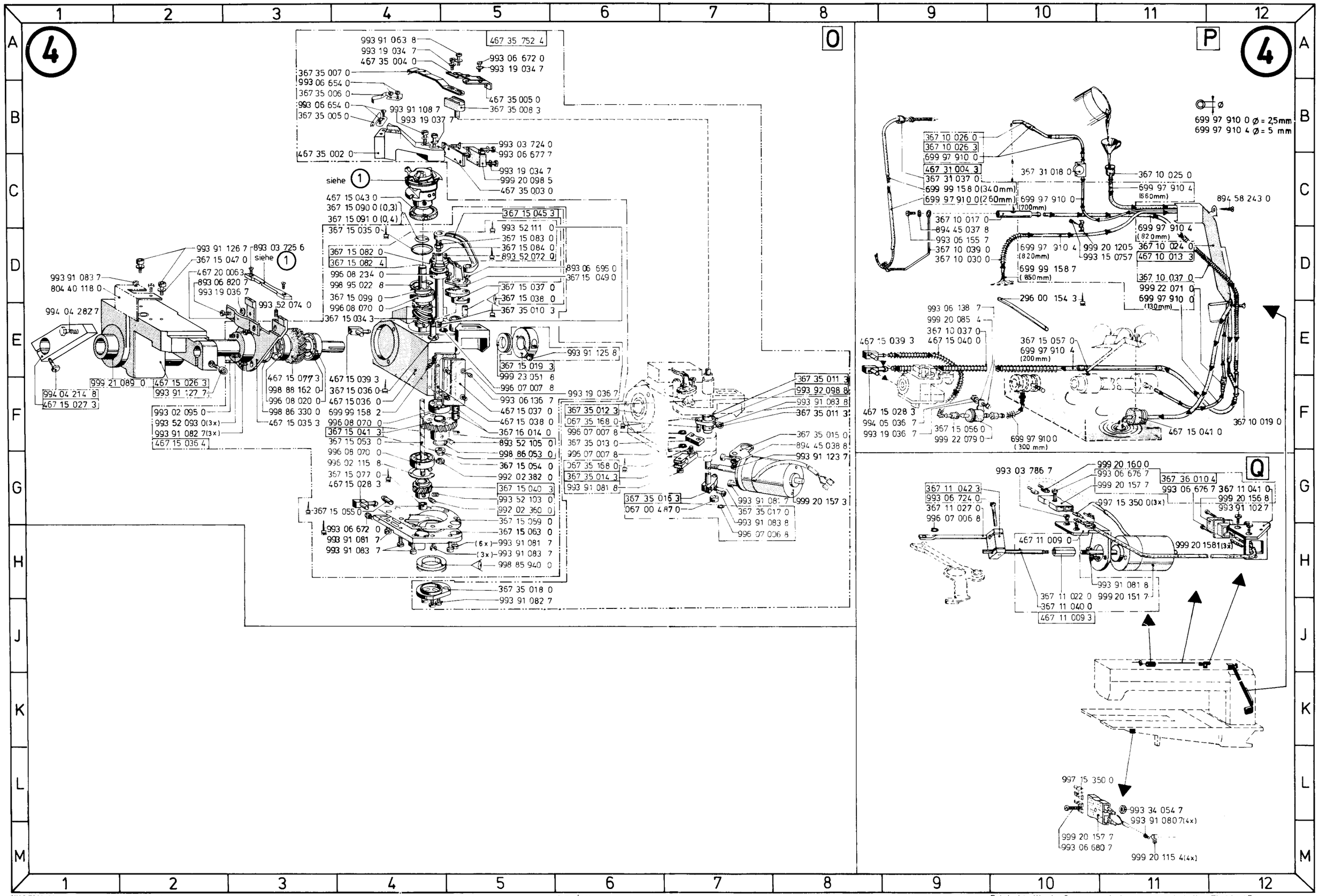

KH 2.79/6.81
AD 1.85/3.88

= siehe Mechanikeranleitung — see Mechanics Manual — voir instructions pour le mécanicien — véase instrucciones para el mecánica

= flüssig sichern, kleben, dichten Loctite 270; Nr. 990 49 034 6 — secure by glueing, seal Loctite 270, Nr. 990 49 034 6 — coller, fermer hermétiquement Loctite 270; Nr. 990 49 034 6 — Asegurar con liquido, pegar, obturar Loctite 270, Nr 990 49 034 6

= Hinweis auf Unterscheidungsmerkmal — point of alteration — Indication pour point de variation — Advertencia de que hay diferencia de caracteristica

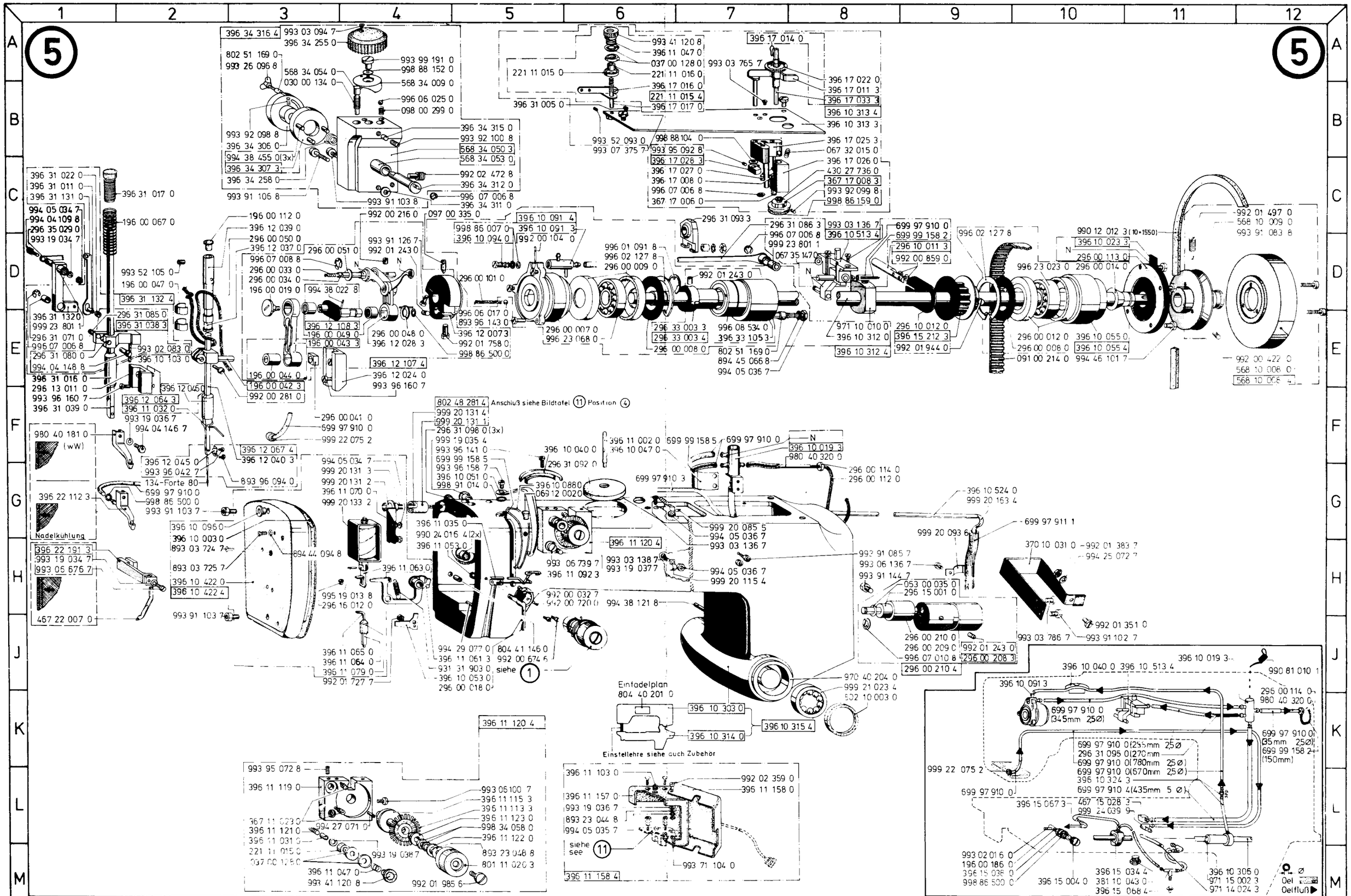

Sch. 110-12 1979/HK5.81 AD14.82 AD185/1.88

Printed in West - Germany - Änderungen vorbehalten - TL 804-2 - 87 - Jan. 1988

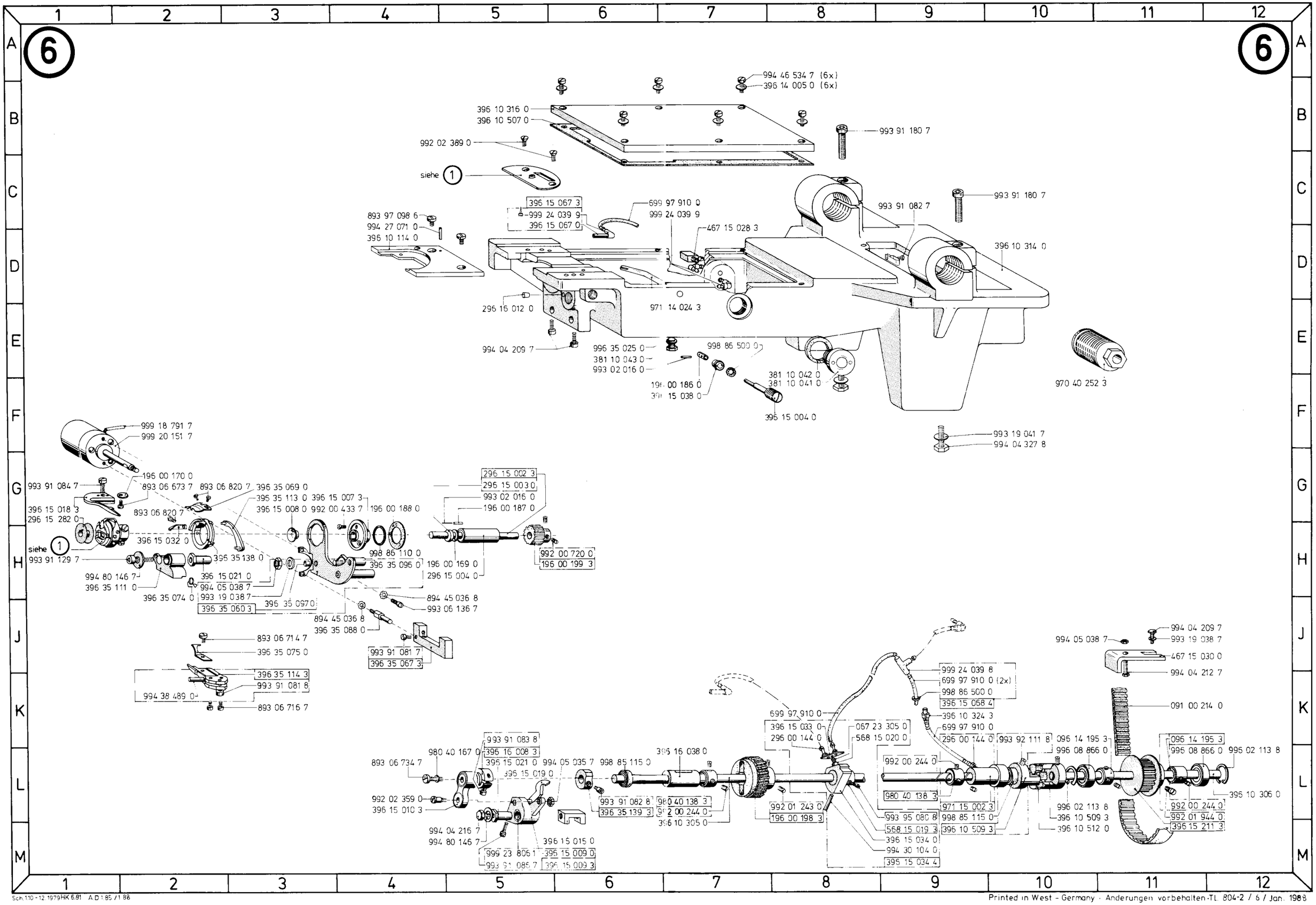

Printed in West - Germany · Änderungen vorbehalten · TL 804-2 / 6 / Jan. 1988

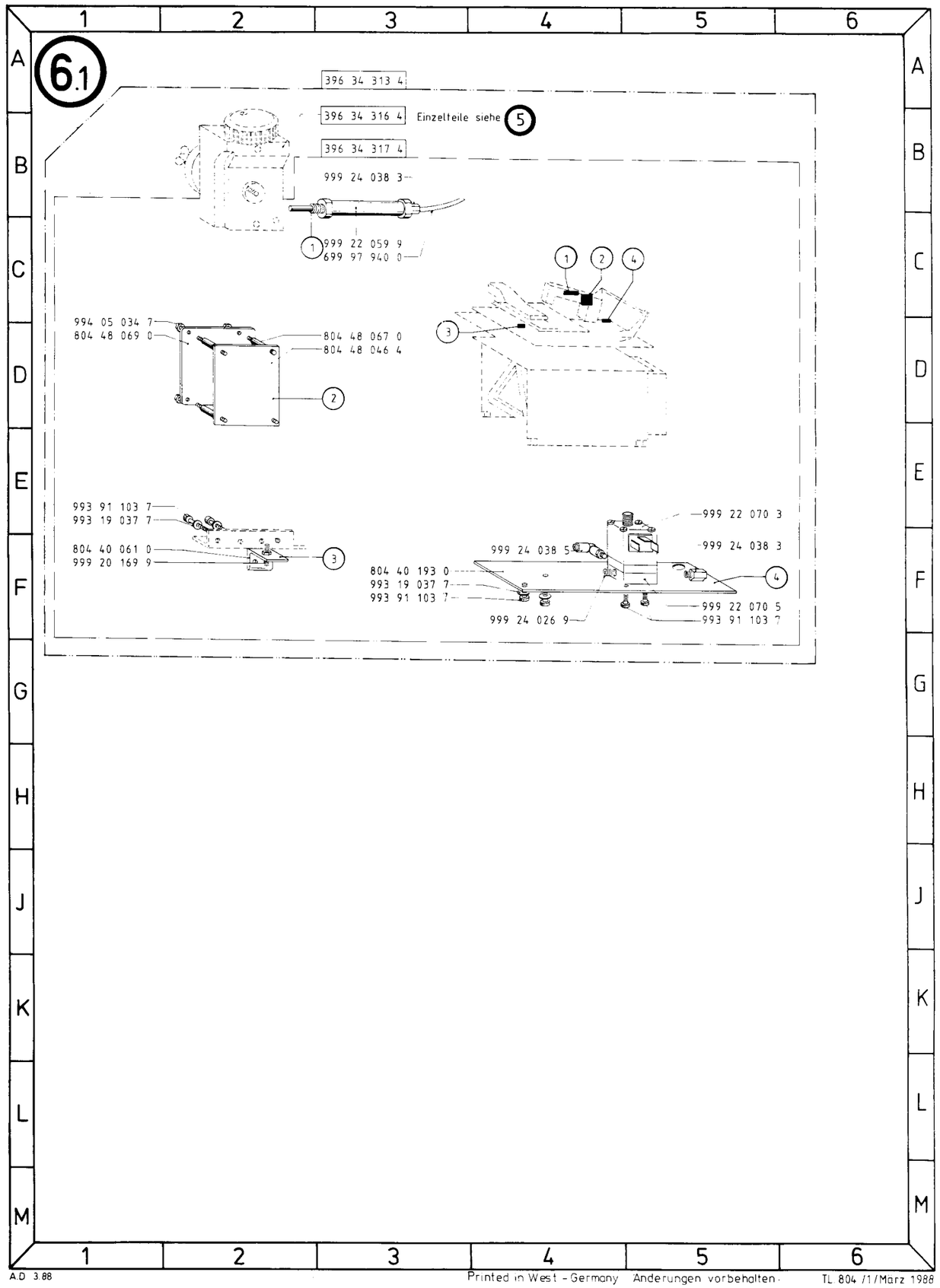
6.1
396 34 313 4
396 34 316 4
Einzelteile siehe 5
396 34 317 4
999 24 038 3
1
999 22 059 9
699 97 940 0
994 05 034 7
804 48 069 0
804 48 067 0
804 48 046 4
2
1
2
4
3
993 91 103 7
993 19 037 7
804 40 061 0
999 20 169 9
3
999 22 070 3
999 24 038 5
999 24 038 3
804 40 193 0
993 19 037 7
993 91 103 7
4
999 22 070 5
999 24 026 9
993 91 103 7

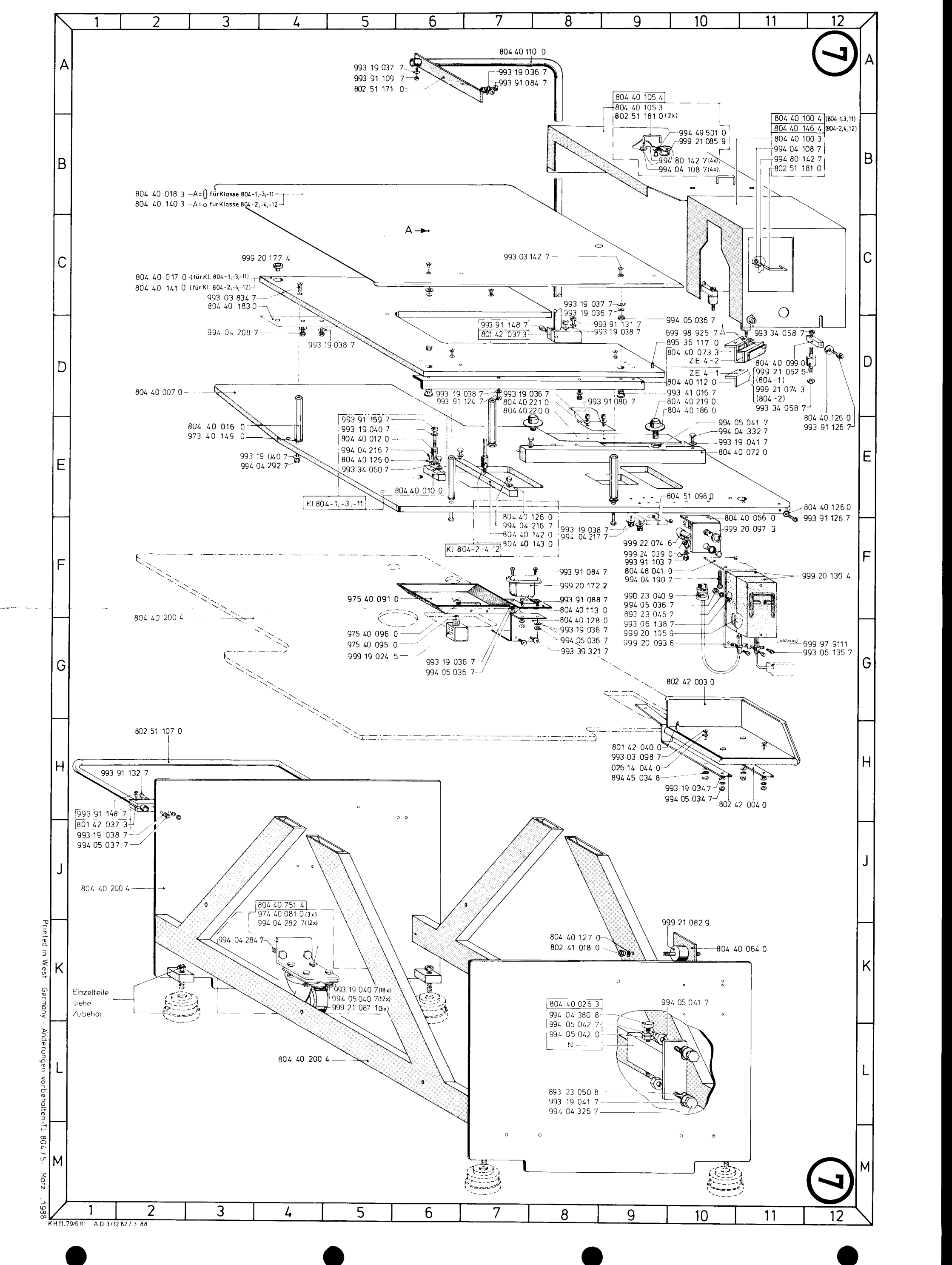

Printed in West - Germany · Änderungen vorbehalten · TL 804/5 · März 1988
KH.11.79/6.81 A D-3/12.82/3.88

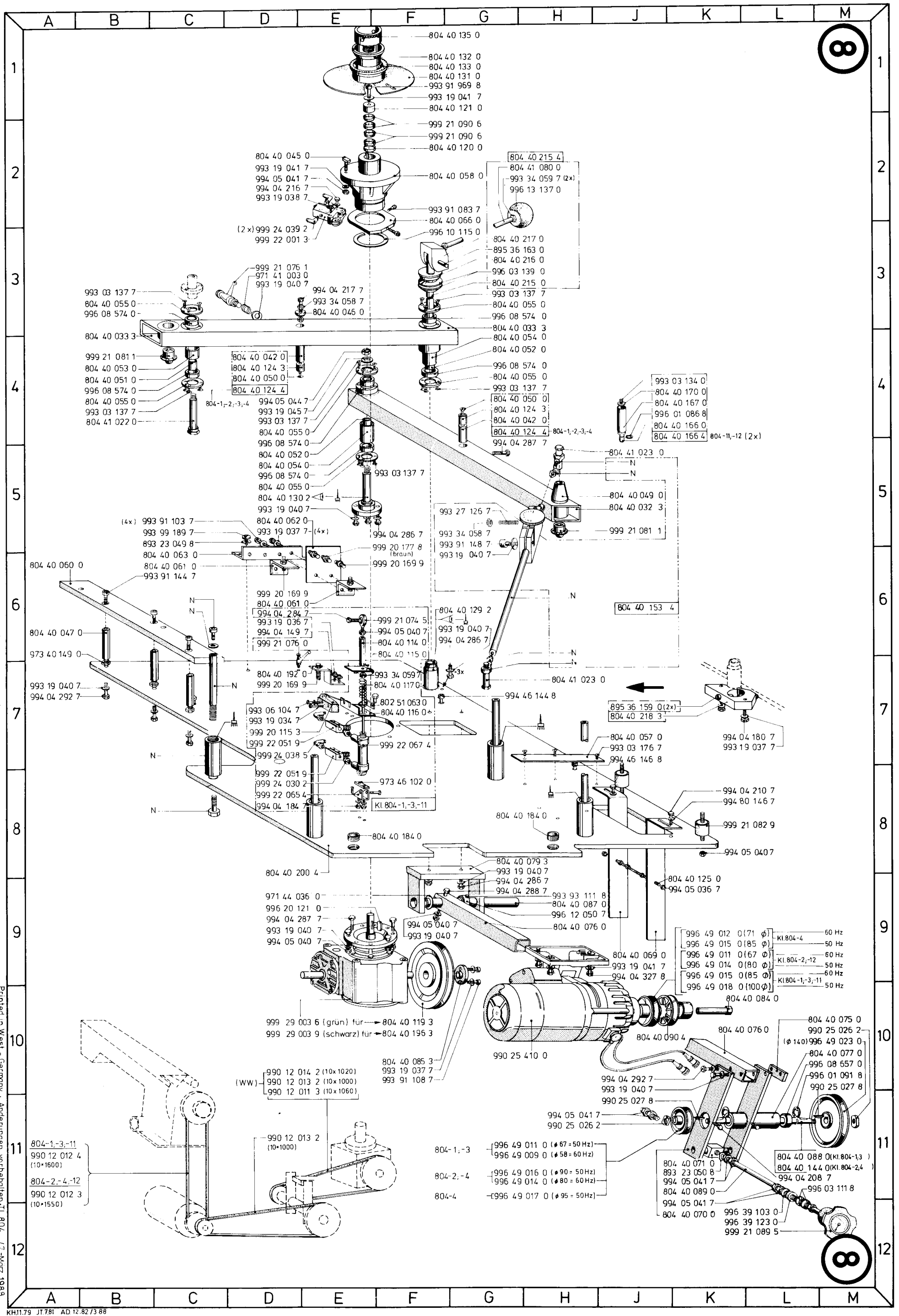

D = siehe Mechanikeranleitung — see Mechanics Manual — voir instructions pour le mécanicien — véase Instrucciones para el mecánico

= flüssig sichern, kleben, dichten — secure by glueing, seal — coller, fermer hermétiquement — Asegurar con líquido, pegar, obturar

Loctite 270, Nr 990 49 034 6 — Loctite 270, Nr 990 49 034 6 — Loctite 270, Nr 990 49 034 6 — Loctite 270, Nr 990 49 034 6

Printed in West - Germany · Änderungen vorbehalten - TL 804... / 7 - März 1988

KH.11.79 JT.7.81 AD 12.82 / 3.88

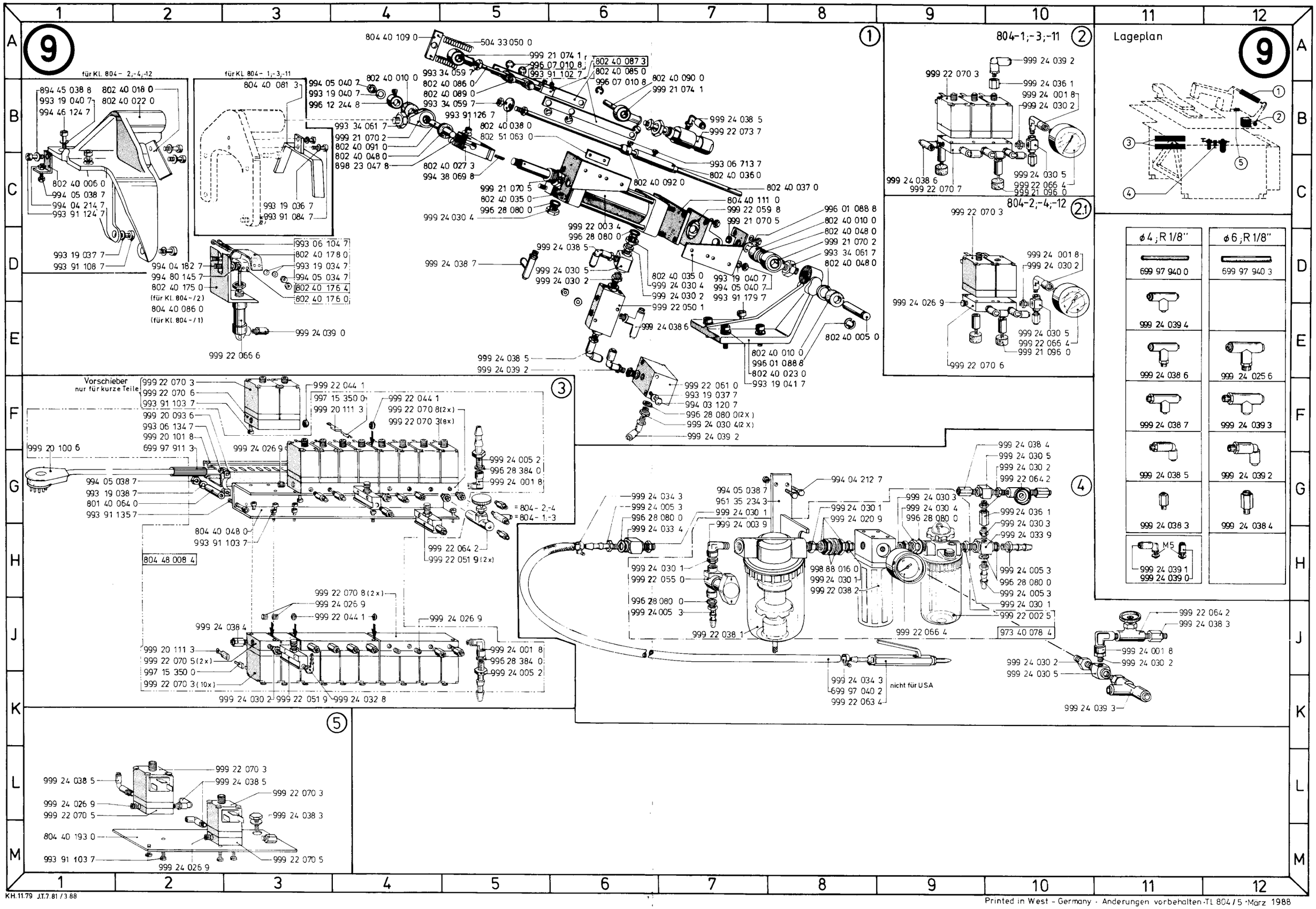

KH.11.79 J.T.7.81 / 3.88

Printed in West - Germany · Änderungen vorbehalten · TL 804 / 5 · März 1988

10

Schaltschrank
804 48 005 4

993 06 096 7
999 20 100 7
993 06 134 7
994 05 034 7
801 40 026 0
999 20 161 3
999 20 173 0
993 06 134 7
999 20 161 5
999 20 173 1
999 20 100 7
993 06 096 7
999 20 013 8
999 20 102 6
999 20 100 7
999 20 171 1
999 20 092 1
999 20 172 9
993 06 134 7
994 05 034 7
990 23 040 9

* = Zu vollständigen Bestellangaben gehören: Teile Nr. 804 48 072 3 und Aufkleber-Angaben.

For complete order information give: part-Nr. 804 48 072 3 and data listed on sticker.

Pour formuler une commande indiquer absolument le No. de la piece 804 48 072 3 et les dates de l'étiquette.

Al formular un pedido, sirvanse indicar el No. de pieza 804 48 072 3 y los datos que aparecen en la etiqueta.

Al ordine indicare assolutamente, il Nr. di pezzo 804 48 072 3 ed dati dell'etichetta

804 48 018 3
997 50 234 0 (1 A-M)
999 20 169 6
999 20 174 0
804 48 072 3 *
Prom 1
Prom 0
999 20 174 1
999 20 174 2
999 20 174 3
999 20 174 3
999 20 174 4
999 20 174 2
999 20 174 5
999 20 174 5
999 20 174 6
999 20 123 9
999 20 123 8
999 20 124 0
999 20 124 1
999 20 165 7
999 20 148 7
999 20 178 0 (3x)
804 48 020 4
999 20 170 9
804 48 022 3
999 20 172 4
999 20 034 9
999 20 162 4
999 20 162 8
997 50 264 0 (2A-T)
804 48 021 4
990 28 006 7
999 20 184 0
999 20 171 6
997 50 216 0 (6,3 A-F)
997 50 260 0 (0,8 AT)
997 50 232 0 (0,63 A-M)
999 20 162 8
997 50 236 0 (1,6 A-M)
997 50 216 0 (6,3 A-F)

Vorschalttrafo

993 91 124 7 (für 804)
802 40 006 0 (für 804)
993 19 038 7
994 04 212 7 (für 804)
801 48 037 4
993 06 175 7
971 40 094 0
699 97 911 1
990 23 021 2
990 23 040 9

3...;/6... Trafo	4...;/5... Trafo 50-60Hz
975 48 017 4	975 48 016 4
999 20 108 8	999 20 110 0

804

994 05 038 7 (für 975)
993 19 038 7 (für 975)
980 42 292 0 (für 975)
993 91 132 7 (für 975)

975

Printed in West - Germany · Änderungen vorbehalten · TL 804 / 3 · März 1988

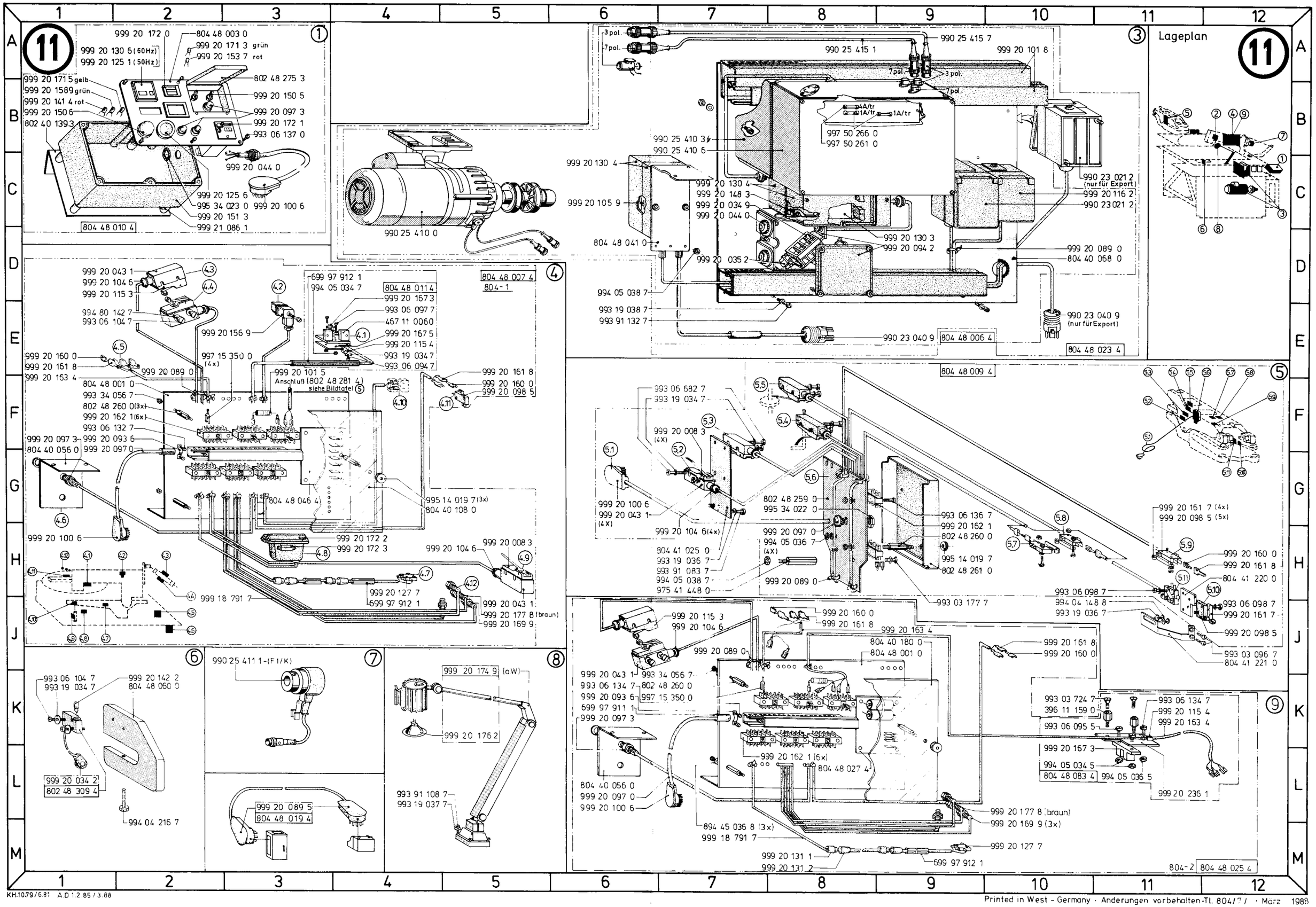
11
999 20 172 0
804 48 003 0
999 20 130 6 (60Hz)
999 20 125 1 (50Hz)
999 20 171 3 grün
999 20 153 7 rot
999 20 171 5 gelb
999 20 158 9 grün
999 20 141 4 rot
999 20 150 6
802 40 139 3
802 48 275 3
999 20 150 5
999 20 097 3
999 20 172 1
993 06 137 0
999 20 044 0
999 20 125 6
995 34 023 0
999 20 100 6
999 20 151 3
999 21 086 1
804 48 010 4
990 25 410 0
990 25 415 7
990 25 415 1
999 20 101 8
3 pol.
7 pol.
4A/tr
1A/tr
997 50 266 0
997 50 261 0
990 25 410 3
990 25 410 6
999 20 130 4
999 20 105 9
999 20 148 3
999 20 034 9
999 20 044 0
999 20 130 3
999 20 094 2
999 20 035 2
804 48 041 0
994 05 038 7
993 19 038 7
993 91 132 7
990 23 021 2 (nur für Export)
999 20 116 2
990 23 021 2
999 20 089 0
804 40 068 0
990 23 040 9 (nur für Export)
990 23 040 9
804 48 006 4
804 48 023 4
Lageplan
999 20 043 1
999 20 104 6
999 20 115 3
994 80 142 7
993 06 104 7
999 20 156 9
999 20 160 0
999 20 161 8
999 20 163 4
999 20 089 0
997 15 350 0 (4x)
804 48 001 0
993 34 056 7
802 48 260 0 (3x)
999 20 162 1 (6x)
993 06 132 7
999 20 093 6
999 20 097 0
999 20 097 3
804 40 056 0
999 20 100 6
804 48 046 4
999 20 172 2
999 20 172 3
999 20 104 6
999 20 008 3
999 18 791 7
999 20 127 7
699 97 912 1
999 20 043 1
999 20 177 8 (braun)
999 20 169 9
699 97 912 1
994 05 034 7
804 48 011 4
999 20 167 3
993 06 097 7
467 11 0060
999 20 167 5
999 20 115 4
993 19 034 7
993 06 094 7
804 48 007 4
804-1
999 20 101 5
Anschluß (802 48 281 4) siehe Bildtafel 5
999 20 161 8
999 20 160 0
999 20 098 5
804 48 009 4
993 06 682 7
993 19 034 7
999 20 008 3 (4X)
999 20 100 6
999 20 043 1 (4X)
999 20 104 6 (4x)
804 41 025 0
993 19 036 7
993 91 083 7
994 05 038 7
975 41 448 0
802 48 259 0
995 34 022 0
993 06 136 7
999 20 162 1
802 48 260 0
995 14 019 7
802 48 261 0
999 20 097 0
994 05 036 7 (4X)
999 20 089 0
993 03 177 7
995 14 019 7 (3x)
804 40 108 0
999 20 161 7 (4x)
999 20 098 5 (5x)
999 20 160 0
999 20 161 8
804 41 220 0
993 06 098 7
994 04 148 8
993 19 036 7
993 06 098 7
999 20 161 7
999 20 098 5
993 03 096 7
804 41 221 0
999 20 115 3
999 20 104 6
999 20 160 0
999 20 161 8
999 20 163 4
804 40 180 0
804 48 001 0
999 20 089 0
999 20 043 1
993 34 056 7
993 06 134 7
802 48 260 0
999 20 093 6
997 15 350 0
699 97 911 1
999 20 097 3
999 20 162 1 (6x)
804 48 027 4
804 40 056 0
999 20 097 0
999 20 100 6
894 45 036 8 (3x)
999 18 791 7
999 20 131 1
999 20 131 2
999 20 127 7
699 97 912 1
999 20 177 8 (braun)
999 20 169 9 (3x)
993 03 724 7
396 11 159 0
993 06 134 7
999 20 115 4
999 20 163 4
993 06 095 5
999 20 167 3
994 05 034 5
804 48 083 4
994 05 036 5
999 20 236 1
804-2
804 48 025 4
993 06 104 7
993 19 034 7
999 20 142 2
804 48 060 0
999 20 034 2
802 48 309 4
994 04 216 7
990 25 411 1-(F1/K)
999 20 089 5
804 48 019 4
999 20 174 9 (aW)
999 20 176 2
993 91 108 7
993 19 037 7

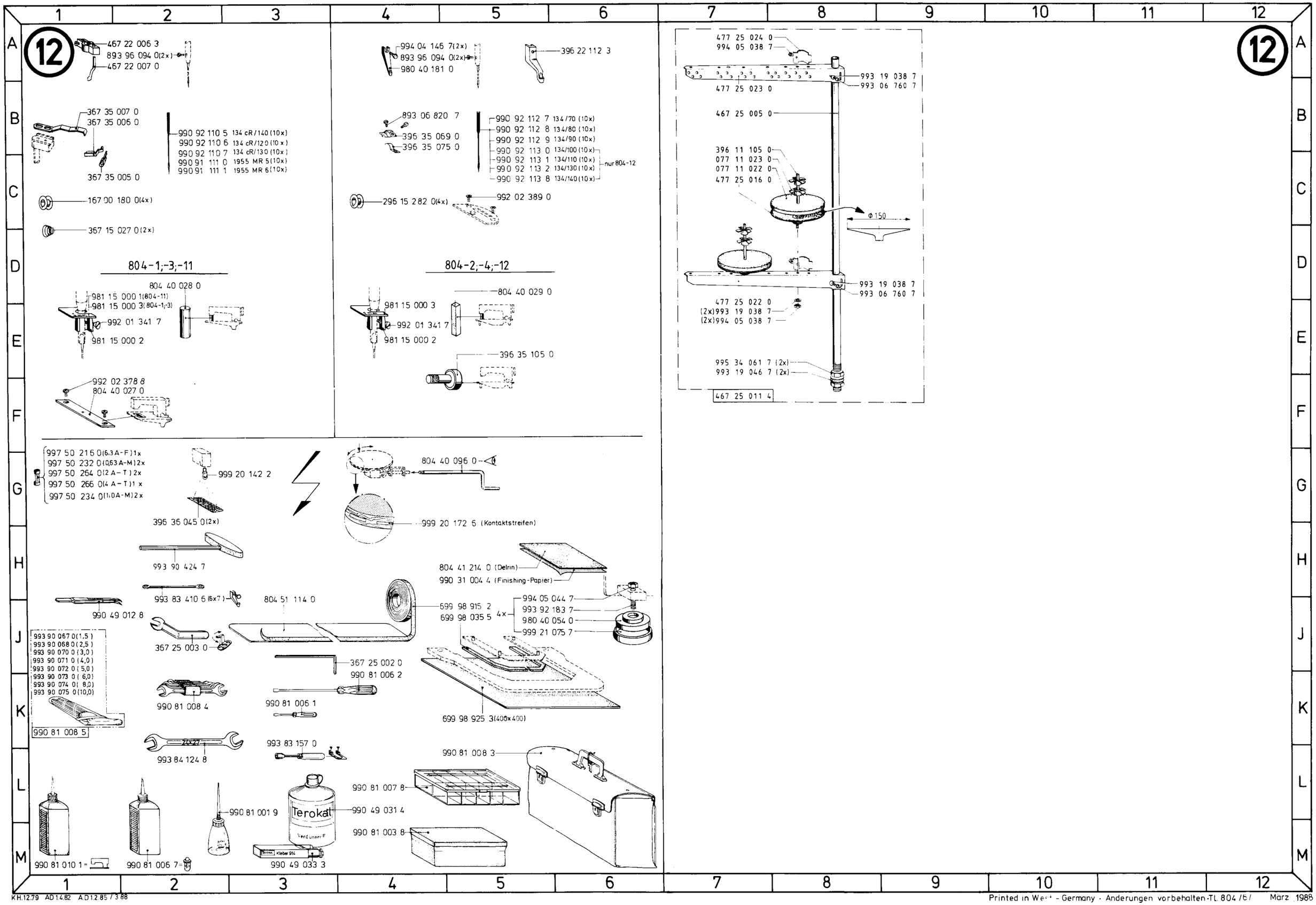

Printed in West - Germany · Änderungen vorbehalten · TL 804 /6/ März 1988

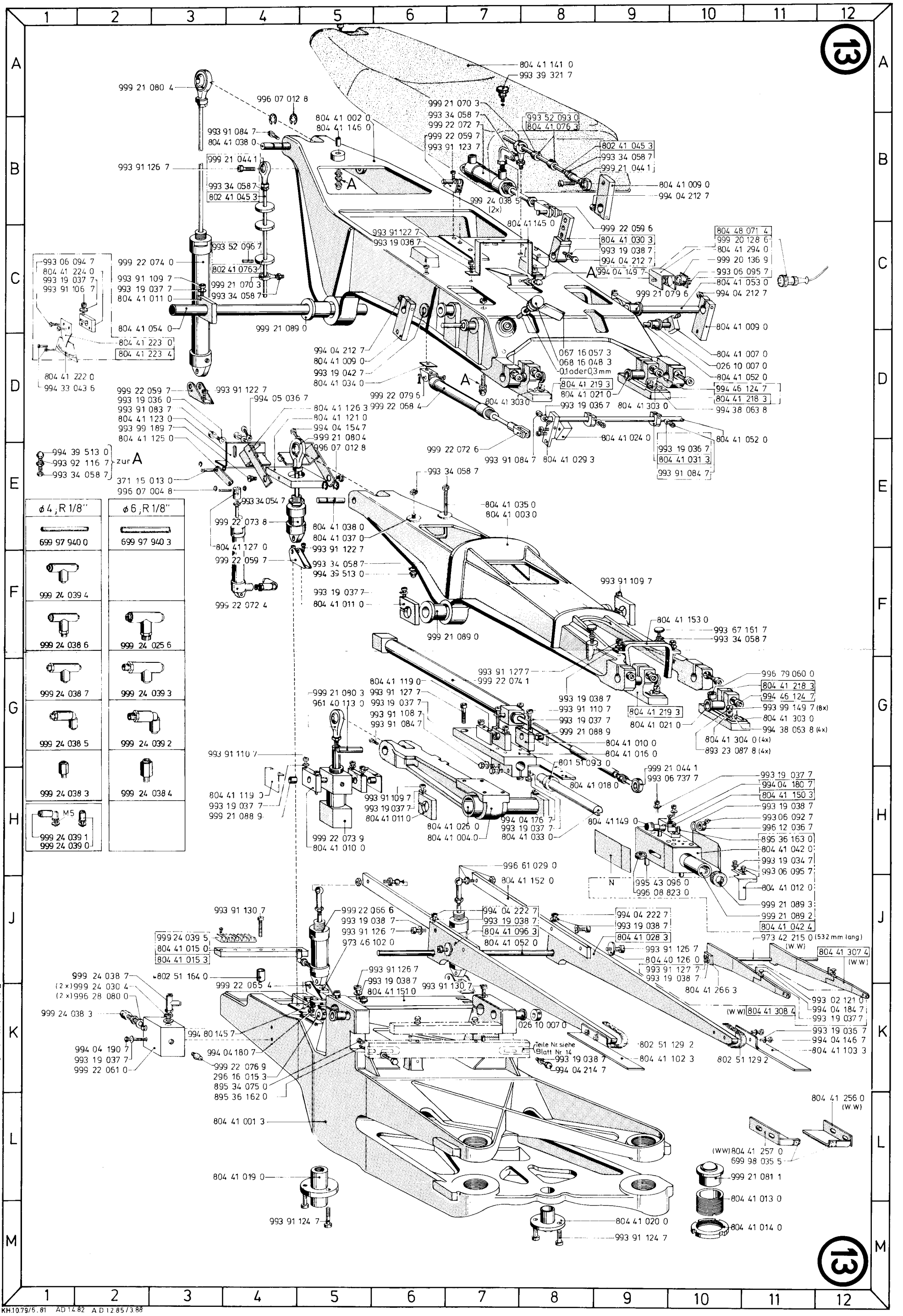

Printed in West - Germany · Änderungen vorbehalten · TL 804/61 März 1988
KH 10.79/5.81 AD 14.82 A D 12.85/3.88

13.1

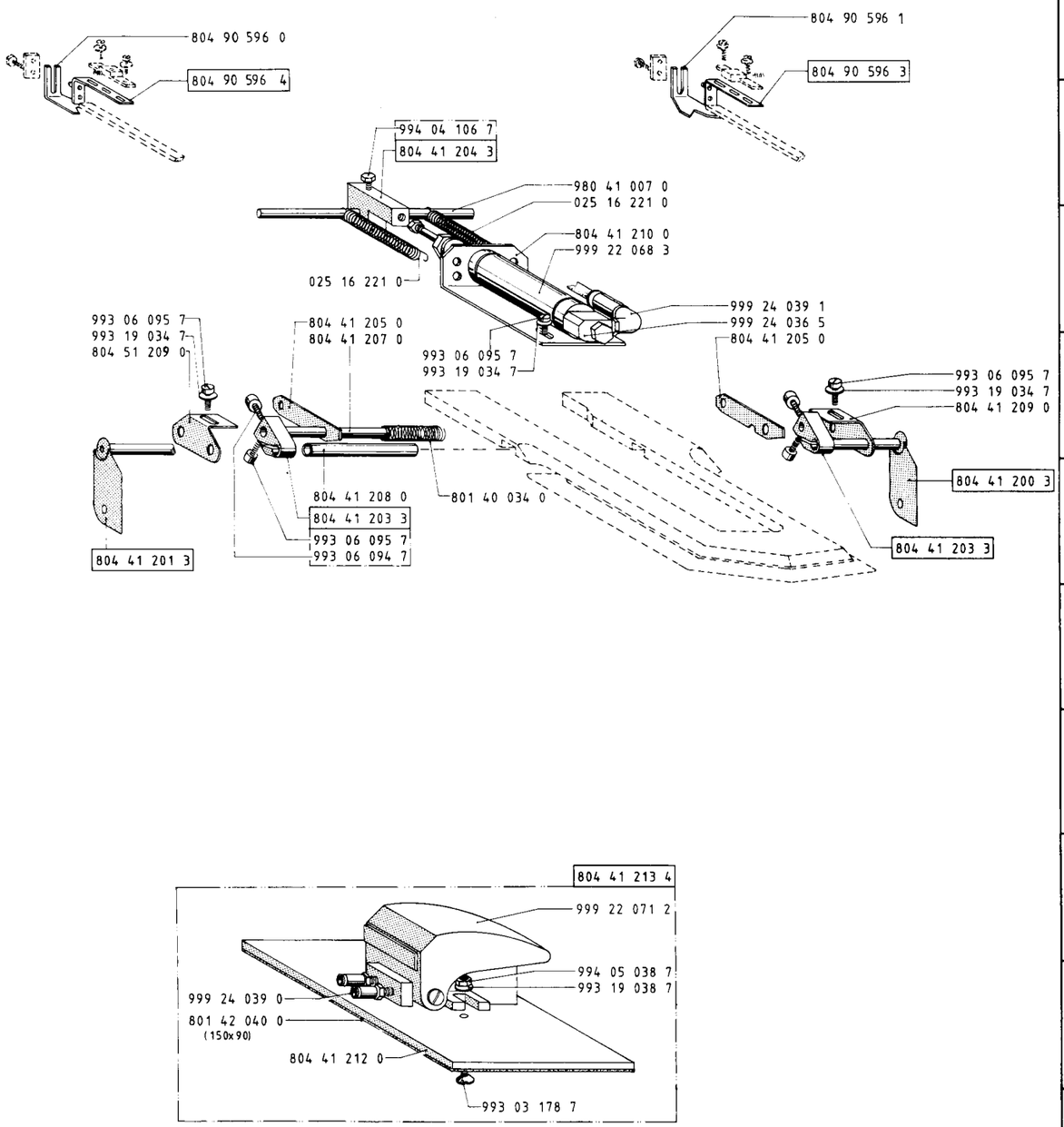
804 90 596 0
804 90 596 4
804 90 596 1
804 90 596 3
994 04 106 7
804 41 204 3
980 41 007 0
025 16 221 0
804 41 210 0
999 22 068 3
025 16 221 0
999 24 039 1
999 24 036 5
804 41 205 0
993 06 095 7
993 19 034 7
804 51 209 0
804 41 205 0
804 41 207 0
993 06 095 7
993 19 034 7
993 06 095 7
993 19 034 7
804 41 209 0
804 41 200 3
804 41 208 0
801 40 034 0
804 41 203 3
993 06 095 7
993 06 094 7
804 41 203 3
804 41 201 3
804 41 213 4
999 22 071 2
994 05 038 7
993 19 038 7
999 24 039 0
801 42 040 0
(150x90)
804 41 212 0
993 03 178 7

13.2

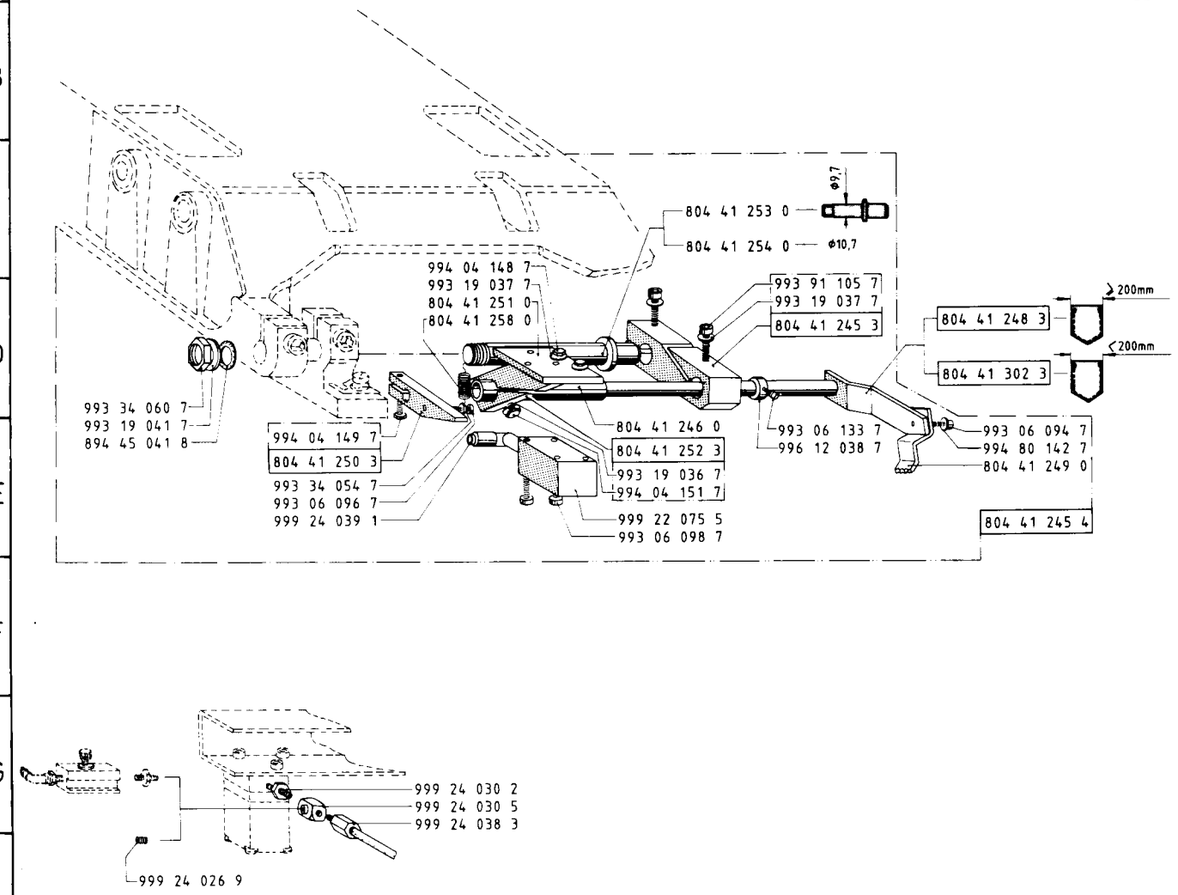
804 41 253 0
Φ9,7
804 41 254 0
Φ10,7
994 04 148 7
993 19 037 7
804 41 251 0
804 41 258 0
993 91 105 7
993 19 037 7
804 41 245 3
804 41 248 3
≥200mm
804 41 302 3
<200mm
993 34 060 7
993 19 041 7
894 45 041 8
994 04 149 7
804 41 250 3
804 41 246 0
804 41 252 3
993 19 036 7
994 04 151 7
993 34 054 7
993 06 096 7
999 24 039 1
999 22 075 5
993 06 098 7
993 06 133 7
996 12 038 7
993 06 094 7
994 80 142 7
804 41 249 0
804 41 245 4
999 24 030 2
999 24 030 5
999 24 038 3
999 24 026 9

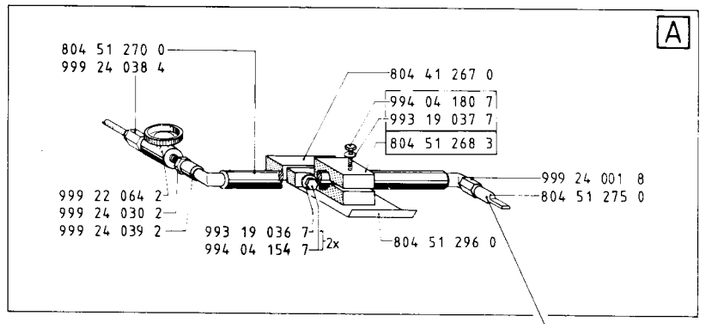

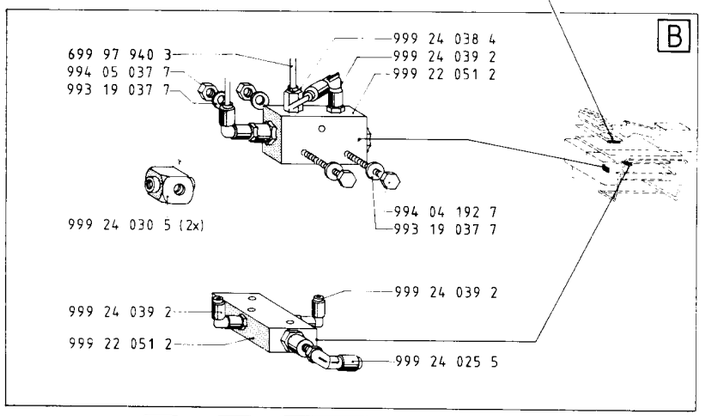

A + B = 804 51 776 4 Aussenrahmenbläser BD1

804 90 998 5

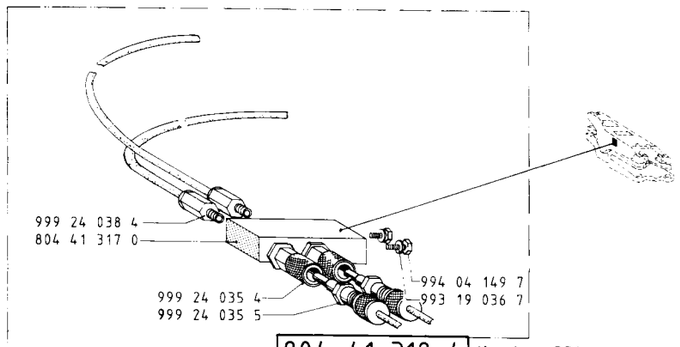

804 41 318 4 Kupplung BD1

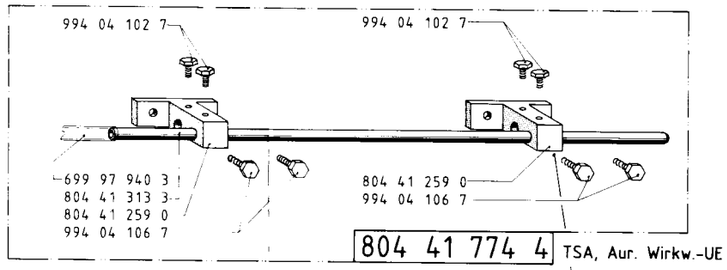

804 41 774 4 TSA, Aur. Wirkw.-UE

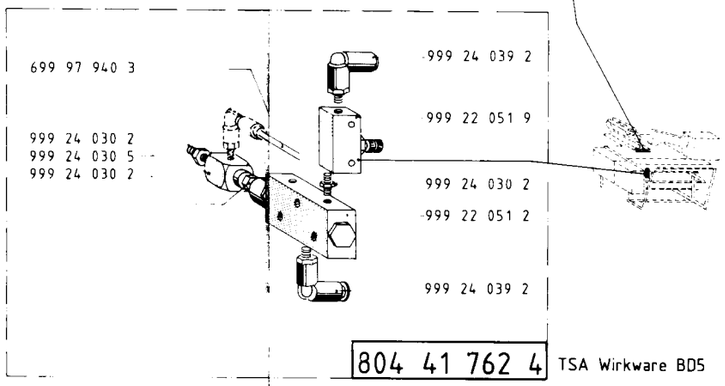

804 41 762 4 TSA Wirkware BD5

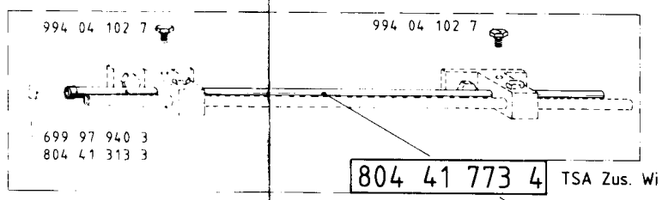

804 41 773 4 TSA Zus. Wirkware BD6

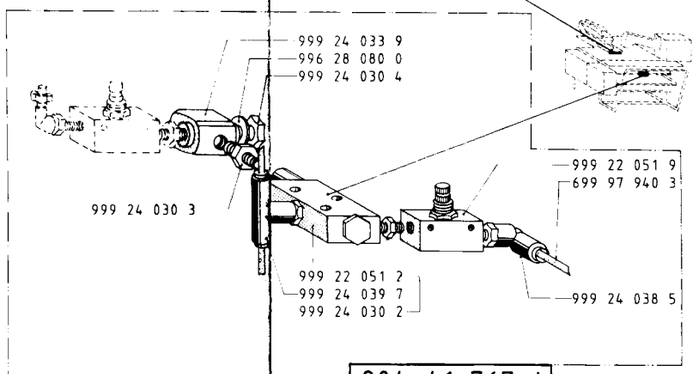

804 41 767 4 TSA Wirkware zu BD6

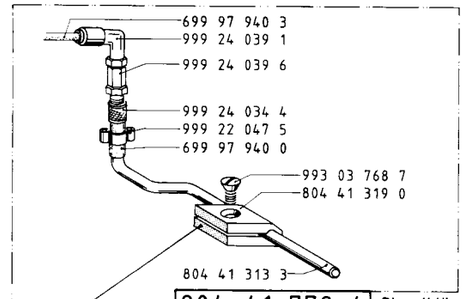

804 41 778 4 Riegelbläser BD7

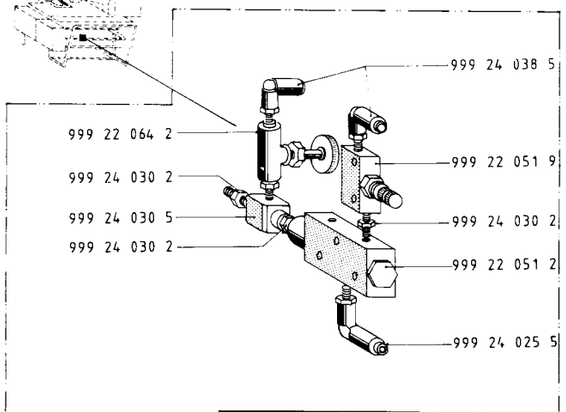

804 41 777 4 Riegelbläser BD7

Printed in West Germany - Kochs Adler AG - 4800 Bielefeld - Änderungen vorbehalten · TL.804/1/ März 1988

Ersatzteileliste. Spare parts. Pièces de rechange. Piezas de repuesto.

Teile Nr.	Benennung	Bildtafel
KLASSE 804		05.07.88
016 00 401 0	SCHEIBE	1F7
025 16 221 0	ZUGFEDER	2E12 13.1D3 13.1C4 22C10
026 10 007 0	SINTERLAGER 1D X14 X2D	13K8 13D10
026 13 053 0	DRUCKFEDER	22K2
026 14 044 0	SCHEIBE	7H9
030 00 031 0	SCHEIBE	1F7
030 00 134 0	FEDER	5A3
037 00 021 0	SCHEIBE	3C11
037 00 128 0	FADENSPANN.SCHEIBE	26? 2K7 2A8 5M3 5A6
053 00 035 0	SCHEIBE	2D6 5H9 14L6 14L12 15L8 17L9 17L11 17.1L6 17.1K12
061 00 105 0	ROSETTE	1F7
067 00 177 0	DRUCKFEDER	3K9
067 00 487 0	ROLLE	4G6
067 16 057 3	FLUEGELMUTTER	13D8
067 23 305 D	DRUCKFEDER	6K8
067 32 015 0	DRUCKFEDER	2J9 5B8
067 34 039 0	BOLZEN	26B4
067 35 132 0	ZUGFEDER	FA 3.1H4
067 35 147 0	PASZSCHEIBE 5,2X10X0,2	5D8
067 35 163 0	FUERHRUNGSBLECH	20G6
067 35 168 0	BOLZEN	4F6 4G6
068 00 058 0	DRUCKFEDER	17.1J6 17.1K10
068 00 308 0	ZUGFEDER	3L8
068 00 533 0	SCHEIBE	2F8
068 00 535 0	FADENFUEHR.BOLZEN	2F8
068 00 746 0	SCHEIBE	19M8
068 10 214 0	KLASSENSCHILD	18H10
068 11 103 0	DRUCKFEDER	2F7
068 16 048 3	STICHST.ANSCHLAG	13D8
069 12 002 0	STOPFEN	5G5
077 11 022 0	AUFLAGE	12C7
077 11 023 0	ZENTRIERSTUECK	12C7
088 00 232 0	HUELSE	2F8
088 00 521 0	SCHEIBE	19L8
091 00 214 0	ZAHNFORMRIEMEN	5E10 6K11
096 14 195 3	STELLRING	6K10 6K11
096 15 241 3	SCHARNIER	1J8
096 15 277 0	FEDER	1L8
096 15 282 0	SPANNUNGSFEDER	1K8
097 00 335 0	LI.ZYL.SCHRAUBE	5C3
098 00 299 0	DRUCKFEDER	5B4
099 00 480 0	FADENSPANN.FEDER	1G8
099 00 491 0	KEGELFEDER	1G8
167 00 180 0	SPULE	1K7 12C1
167 33 103 0	DRUCKFEDER	2G8
170 15 006 0	SCHEIBE	3H5
196 00 019 0	VERSCHL.SCHRAUBE	5D3
196 00 029 0	SPANNUNGSBUCHSE	1F2 1F9 1B11
196 00 042 3	NADELSTG.KLOBEN	5E3
196 00 043 3	NADELSTG.GELENK	5E3
196 00 044 0	BUCHSE	5E3
196 00 047 0	FEDER	5D2
196 00 049 0	NADELLAGER	5E3
196 00 067 0	FEDER	5C2
196 00 112 0	VERSCHLUSZSTOPFEN	5C3
196 00 169 0	SCHEIBE	6H5
196 00 170 0	ANSCHLAG	6G2
196 00 186 0	BUCHSE	5H9 6F7
196 00 187 0	DICHT.ROEHRCHEN	6G5
196 00 188 0	DICHTSCHEIBE	6G4
196 00 189 0	DRUCKFEDER	2G10
196 00 198 3	STIRNRAD	6L8
196 00 199 3	STIRNRAD	6H6
221 11 015 0	SCHEIBE	26? 2A8 2K8 5M3 5A5
221 11 015 4	VORSPANNUNG	2L7 2A8 2G8 5B6
221 11 016 0	BUCHSE	26? 2K7 2A8 5A6
296 00 007 0	LAGERGEHAEUSE	5E6
296 00 008 0	ANLAGERING	5E6 5E10
296 00 009 0	SCHUTZGEHAEUSE	5D6
296 00 012 0	SCHUTZGEHAEUSE	5E10
296 00 014 0	KONUSHUELSE	5D10
296 00 018 0	FADENREGULIERBUEGEL	2D2 5J5
296 00 033 0	OELDOCHT	5D3
296 00 034 0	LENKERBOLZEN	5D3
296 00 041 0	GLEITSTEIN	5F4
296 00 048 0	ANLAUFSCHEIBE	5E4
296 00 050 0	DOCHT	5D3
296 00 051 0	SCHEIBE T = 0,45	3E1 3E2 5D3
296 00 101 0	OELDOCHT	5D5
296 00 112 0	OELDOCHT	5G8
296 00 113 0	KORKRING	5D10
296 00 114 0	DROSSELRING	5G8 5J12
296 00 144 0	SCHLAUCHNIPPEL	6K8 6K9
296 00 154 3	LUEFTUNGSROHR	2D3 4D10
296 00 208 3	SPANNROLLENLAGER	5J9
296 00 209 0	SPANNROLLENACHSE	2D6 5J9
296 00 210 0	SPANNROLLE	2C6 5J9
296 00 210 4	SPANNROLLE	5J9
296 10 011 3	BEFEST.STIFT	5D9
296 10 012 0	ARMWELLENSTUETZE	5E9
296 13 011 0	STOFFDR.FUEHRUNG	5F1
296 15 001 0	LAGER	5H9
296 15 002 3	GREIFERWELLE	6G5
296 15 003 0	RING	6G5
296 15 004 0	GREIFERWELLENBUCHSE	6H5
296 15 282 0	SPULE	6G1 12C4
296 16 012 0	STOPFEN	5H4 6E5
296 16 015 3	STELLRING	13K4
296 24 013 3	STELLRING	16F6 16E10 17K8 17K9
296 31 071 0	BUCHSE	5E1
296 31 080 0	KLOBEN	5E1
296 31 085 0	BOLZEN	5E2
296 31 086 3	ZUGSTANGE	5C8
296 31 092 0	DECKEL	5G6
296 31 093 3	GELENKSTUECK	5C7
296 31 095 0	OELDOCHT	5K10
296 31 098 0	STOPFEN	5F5
296 33 003 3	HUBEXZENTER	5E6
296 33 003 4	HUBEXZENTER	5E6
296 35 029 0	BUCHSE	5C1
367 10 006 3	LAGERHUELSE HI.	2H6
367 10 008 0	BUCHSE	2H9
367 10 009 0	BOLZEN	2G8
367 10 017 0	OELNIPPEL	4C9
367 10 019 0	ABZWEIGROHR	4F12
367 10 024 0	SCHUTZBLECH	4D11
367 10 025 0	EINFUELLTRICHTER	4C11
367 10 026 0	OELROHR	4B9
367 10 026 3	OELROHR	4B9
367 10 030 0	DRUCKFEDER	4D9
367 10 035 3	LAGERHUELSE	2J4
367 10 037 0	STUETZFEDER	4E9 4D11
367 10 039 0	FEDERBUEGEL	4D9
367 10 042 0	HANDRAD	2A11
367 10 042 4	HANDRAD	8D 0 2A11
367 10 043 0	RIEMENSCHEIBE	8D 0 2C11
367 11 001 0	OESE	2H2
367 11 002 0	FADENHEBEL	2G2
367 11 002 3	FADENHEBEL	2G2
367 11 003 3	FADENHEBELLENKER	2G1
367 11 004 0	LENKERBOLZEN	2H1
367 11 005 0	DICHTSCHEIBE	2G1
367 11 007 0	BUCHSE	2G2
367 11 008 0	FADENHEBELKURBEL	2J1
367 11 012 0	FADENSPANN.BOLZEN	1F7
367 11 013 0	HUELSE	2C7 2D7
367 11 015 0	ZUGHAKEN	1E7
367 11 020 3	AUSLOESEHEBEL	2B8
367 11 022 0	EINSTELLMUTTER	4K10
367 11 023 0	UMLENKSTIFT	1F7 5L3
367 11 024 0	DRUCKKNOPF	1E7
367 11 027 0	ZUGSTANGE FA,804	4G9
367 11 030 0	FADENF.KOERPER	2F7
367 11 030 4	FADENFUEHRUNG	2F7
367 11 031 0	FADENFUEHRUNGSBLECH	2F7
367 11 034 0	FADENANZUGSROLLE	1G10
367 11 037 0	FADENFUEHRUNGSOESE OBEN	2C7
367 11 039 0	STIFT 2NAD.	2C7
367 11 040 0	STANGE FA	4J10
367 11 041 0	STECKERTRAEGER FA	4G12
367 11 042 3	KLOBEN FA	4G9
367 11 057 0	KEGELSTUMPFFEDER	1E7
367 11 058 0	FADENFUEHRUNG MR ST 4 LG	1F6
367 12 001 3	NADELSTG.GELENK	2J2
367 12 002 3	NADELSTG.KLOBEN	2J1
367 12 003 0	BUCHSE	2J2
367 12 004 0	GLEITSTEIN	2J2
367 12 005 0	GLEITFUEHRUNG	2K1
367 12 008 0	NIPPEL	2K1 2L1
367 12 009 3	KLEMMKLOBEN	2K3 2L4
367 12 010 0	OELKISSEN	2L3
367 12 011 0	GEWINDEBOLZEN	2J3
367 12 016 0	OELDOCHT	2L3
367 13 007 0	BOLZEN	3C4
367 13 030 0	BOLZEN	3.1J6
367 13 032 0	GABELHEBEL	3.1G2 3.1J4
367 13 034 0	BUCHSE	3.1J6
367 14 002 0	DECKEL	2D3
367 14 003 0	DECKELDICHTUNG	2D3
367 14 004 0	OELSTANDSANZEIGER	2F5
367 14 010 0	FUSS	2E1
367 15 005 0	LAGERBUCHSE LANG	3K8
367 15 007 0	GEWINDESTIFT	3H4
367 15 008 0	ZAHNKRANZ	3J3
367 15 009 3	KUPPLUNGSKLAUE RE.	3K3
367 15 010 3	KUPPLUNGSKLAUE LI.	3K3
367 15 011 0	SPANNROLLENLAGER	2C6
367 15 011 4	SPANNROLLE	2C6
367 15 013 0	OELBLECH 804MA	3H8
367 15 014 0	STOPFEN	3H5
367 15 015 0	ZAHNFORMRIEMEN	2J6 3H8 4F8
367 15 016 3	ZAHNRIEMENRAD	2J5
367 15 018 0	WELLE VO.	3J2
367 15 019 3	KLEMMRING	4E5
367 15 024 0	DECKEL	1L6
367 15 027 0	KEGELSTUMPFFEDER	1L7 1D1
367 15 034 3	GREIFERWELLE	4E4
367 15 035 0	OELFANGRING	4D4
367 15 036 0	BOLZEN	4F4
367 15 037 0	SCHWENKHEBEL	4D5
367 15 038 0	BOLZEN	4D5
367 15 040 3	STIRNRAD KL.	4G5
367 15 041 0	NABE FA	
367 15 041 3	STIRNRAD FA	4F3
367 15 043 3	ANTRIEBSWELLE	4F3
367 15 045 3	ZUGSTANGE	4C5
367 15 047 0	SCHEIBE	4D2
367 15 049 0	SPULENGEH.LUEFTER FA	4D6
367 15 053 0	SPINDEL	4F4
367 15 054 0	MUTTER	4G5
367 15 055 0	NIPPEL	4G4
367 15 056 0	DOPPELNIPPEL	4F9
367 15 057 0	OELROHR	4E10
367 15 059 0	DICHTUNG GUARNITAL	4G5
367 15 063 0	DECKEL RE. FA	4H5
367 15 077 0	BUCHSE	4G4
367 15 078 0	SCHEIBE	3J9
367 15 082 0	EXZENTERWELLE	4D4
367 15 082 4	EXZENTERWELLE	4D4
367 15 083 0	BOLZEN	4D5
367 15 084 0	PRISMA	4D5
367 15 090 0	PASS-SCHEIBE 0,3	4C4
367 15 091 0	PASS-SCHEIBE 0,4	4C4
367 15 093 0	BUCHSE	3J4
367 15 094 0	LAUFRAD	3J5
367 15 095 0	KOLBEN	3K4
367 15 096 0	WELLE	3K5 3H7
367 15 099 0	DISTANZSCHEIBE	4D4
367 15 100 0	KOERPER	3J11D
367 15 100 4	ZAHNRIEMENRAD	3J1D
367 15 101 0	HUELSE	3K9
367 15 102 0	PISTON	3K9
367 16 003 0	BOLZEN	3G4
367 16 006 4	STELLWELLE	3L6
367 16 009 0	GLEITSTEIN	3J6
367 16 010 0	BOLZEN	3J7
367 16 011 0	KEIL	3L7
367 16 012 0	DRUCKFEDER	3L7
367 16 013 0	BUCHSE	3E1 3F4 3E5 3B6 3C7
367 16 014 0	BUCHSE	3E5 4F5
367 16 021 0	TRANSP.BALKEN	3G3
367 16 021 4	TRANSP.BALKEN	3G3
367 16 023 3	KLOBEN	3G2
367 16 024 0	BOLZEN	3E3
367 16 027 3	ZUGSTANGE	3H6
367 16 029 0	HEBEL	3J7
367 16 030 3	KLOBEN	3F5
367 16 031 0	BOLZEN	3E4 3H6
367 16 032 0	NIPPEL	2F4 3G2 3B8 3K8 3D11
367 16 037 3	KLOBEN	3L9
367 16 038 0	BOLZEN	3M9
367 16 064 0	DICHTSTOPFEN	3F1 3D11
367 16 068 0	STIFT	3F1
367 16 072 0	BUCHSE	3E1
367 16 074 0	GLEITSTEIN	3G4
367 17 001 3	MITNEHMERRAD	2J4
367 17 002 0	BUNDBUCHSE	2G9
367 17 003 3	AUSLOESEHEBEL	2G9
367 17 004 0	KLEMMFEDER	2G9
367 17 004 4	SPULERWELLE	2G9
367 17 006 0	MESSER	3H10 5C6
367 17 007 0	SCHEIBE	2G10
367 17 008 0	SCHLEUDERSCHEIBE	2J9
367 17 008 3	SPULERRAD	2J9 5C8
367 25 002 0	SCHRAUBENDREHER SW 2,5	12J4
367 25 003 0	MAULSCHLUESSEL SW 10	12J2
367 31 001 3	KLOBEN	3D10
367 31 004 4	EXZENTER AL	3D8 3E8
367 31 007 0	SKALENSCHEIBE	3D9
367 31 009 3	HEBEL AL	3B5
367 31 010 3	ZUGSTANGE	3C7
367 31 013 3	KLOBEN	3A8 3E8 3F8
367 31 014 3	KLOBEN KL.HUB	3A8 3E8
367 31 015 3	STELLRING	3B6
367 31 016 0	BOLZEN	3B7
367 31 016 4	BOLZEN	3B8
367 31 017 0	WELLE AL	3B6
367 31 017 4	WELLE	3B6
367 31 018 0	SCHAUGLAS	4C10
367 31 019 0	BOLZEN	3D4
367 31 019 4	DOCHTHALTER	3C4
367 31 020 0	HEBEL	3B11
367 31 021 0	GELENK	3D6
367 31 022 0	LENKER	3C6
367 31 023 3	TRANSP.FUSZSTANGE	3E6
367 31 025 0	ZUGSTANGE	3C6
367 31 027 0	ZUGSTANGE	3D6
367 31 028 0	SICHERUNGSBLECH	3E5
367 31 032 3	EXZENTER	3F8
367 31 033 0	BUCHSE	2K3 2K4 2K5
367 31 036 0	DICHTSTOPFEN	3B8
367 31 037 0	DICHTSTOPFEN	3B4 4C9
367 31 039 0	BOLZEN	
367 31 041 0	KLEMMSTUECK	3D8 3B9
367 31 098 0	KAPPE	3B6
367 33 071 3	HUBWELLE AE	3G4
367 33 071 4	HUBWELLE 804,AE	3H4
367 33 146 0	SCHEIBE VA,VF	22C10
367 35 004 0	MESSERTRAEGER FA	
367 35 005 0	MESSER FA	4B3 12C1
367 35 006 0	KLEMMFEDER FA	4B3 12B1
367 35 007 0	FADENZIEHMESSER FA	4A3 12B1
367 35 008 3	FADENZ.TRAEGER FA	4B5
367 35 010 3	BUCHSE FA	4E5
367 35 011 3	STELLRING FA+VA	4F8
367 35 012 3	HEBEL FA	4F6
367 35 013 0	ZUGSTANGE FA	4F6
367 35 014 0	KLOBEN FA	3H5
367 35 014 4	KLOBEN FA	4G6
367 35 015 0	MAGNETTRAEGER FA	4F8
367 35 016 3	HEBEL FA	4G6
367 35 017 0	BOLZEN FA	4G7
367 35 018 0	KURVENSCHEIBE FA	4H5
367 35 037 0	SCHALTSTANGE,RSP13-1	1F6
367 35 038 0	GRIFF RSP 13-1	1F6
367 36 010 4	OBERTEILVERDRAHTUNG FA	4G11
370 10 031 0	WALTER	5H10
370 22 123 0	DRUCKFEDER	3K4
371 15 013 0	BOLZEN	13E2
381 10 041 0	OELSTANDSAUGE	6F8
381 10 042 0	DICHTUNGSRING	6E8
381 10 043 0	OELABLASZSCHRAUBE	5M1D 6E6
381 11 004 3	RAENDELMUTTER	1G6
396 10 003 0	DICHTUNG	5G2
396 10 019 3	OELVERTEILER	5F8 5J11
396 10 023 3	VERSCHLUSZSCHEIBE	5D10
396 10 040 0	FUEHRUNG	5F6 5J10
396 10 047 0	DECKBLECH	5F6
396 10 051 0	FADENHEBELSCHUTZ	5G5
396 10 053 0	WALTEBLECH	5J5
396 10 055 u	LAGERGEHAEUSE	5E10
396 10 055 4	LAGERGEHAEUSE	5E10
396 10 088 0	FINGERSCHUTZ	5G5
396 10 091 3	VENTILGEHAEUSE	5C5 5J10
396 10 091 4	VENTILGEHAEUSE	5C5
396 10 094 0	REGULIERSCHRAUBE	5D5
396 10 096 0	ANSATZBUCHSE	5G2
396 10 103 0	LEITBLECH	5E2
396 10 114 0	STICHPL.TRAEGER	6D4
396 10 303 0	ARM	5K7
396 10 305 0	ANTRIEBSWELLE	6H7
396 10 306 0	WELLE	5M11 6L12
396 10 312 0	ARMWELLE	5E8
396 10 312 4	ARMWELLE	5E8
396 10 313 3	ARMDECKEL	5B8
396 10 313 4	ARMDECKEL	5B8
396 10 314 0	UNTERARM	5K7 6D10
396 10 315 4	OBERTEIL 804-MA 2	5K7
396 10 316 0	DECKEL	6B5
396 10 324 3	VENTIL	5L10 6K9
396 10 422 0	KOPFDECKEL	5H2
396 10 422 4	KOPFDECKEL	5H2
396 10 507 0	DICHTUNG	6B5
396 10 509 3	KUPPLUNGSKLAUE	6M9 6L10
396 10 512 0	ZAHNKRANZ	6M10
396 10 513 4	LAGERBOCK	5D8 5J10
396 10 524 0	ROHR	5G9
396 11 002 0	FADENFUEHR.STIFT	5F6
396 11 031 0	BUCHSE	5L3
396 11 032 0	FADENOESE	5F2
396 11 035 0	KLEMMSTUECK	5G4
396 11 040 4	ROLLENSPANNUNG	1B11
396 11 041 3	SPANNUNGSBOLZEN	1G10 1C11
396 11 042 0	BUCHSE	1G3 1G10
396 11 043 3	ZAHNSCHEIBE	1G1 1G3 1C10
396 11 044 0	SCHEIBE	1F4 1G9 1G10 1B11
396 11 045 3	AUSLOESESCHEIBE	1G2 1F5 1G10 1C11
396 11 046 0	DRUCKFEDER	1G2 1G5 1C11
396 11 047 0	DRUCKFEDER	2G7 2K7 2A8 5M1 5A6
396 11 053 0	LAGERMUTTER	5H4
396 11 061 3	AUSLOESEHEBEL	5J5
396 11 063 0	ZUGLASCHE	5H4
396 11 064 0	FUERHRUNGSROHR	5J4
396 11 065 0	AUSLOESESTIFT	5J4
396 11 070 0	HALTEBLECH	5G4
396 11 079 0	BUCHSE	5J4
396 11 092 3	FADENFUEHRUNG	5H6
396 11 096 0	BUCHSE	1G1
396 11 098 3	SPANNUNGSBOLZEN	1F2
396 11 099 3	AUSLOESESCHEIBE	1F2
396 11 100 4	ROLLENSPANNUNG	1F3
396 11 103 0	FADENOESE	5L6
396 11 104 0	GARNROLLENTELLER	
396 11 105 0	GARNROLLENSTIFT	12B7
396 11 113 3	ZAHNSCHEIBE	1G6 5L5
396 11 115 3	SPANNUNGSBOLZEN	5L5
396 11 119 0	HALTER	5L3
396 11 120 4	FADENWAECHTER	5K5 5H6
396 11 121 0	GEWINDEBOLZEN	5L3
396 11 122 0	BEF.-SCHEIBE	5L5
396 11 123 0	ANLAUFSCHEIBE	5L5
396 11 137 0	UMLENKSTIFT	5L3
396 11 157 0	ABDECKKAPPE	5L6
396 11 158 0	ABDECKKAPPE	5L7
396 11 158 4	ABDECKKAPPE	5M6
396 11 159 0	BOLZEN	11K10
396 12 007 3	ARMWELLENKURBEL	5E5
396 12 024 0	FUERHRUNG	5E4
396 12 028 3	FADENHEBEL	5E4
396 12 037 0	BUCHSE	5D3
396 12 039 0	BUCHSE	5C3
396 12 040 3	NADELSTANGE	5F3
396 12 044 0	FADENOESE	2H3
396 12 045 0	FADENOESE	5F2
396 12 046 0	NADELSTG.BUCHSE	5F2
396 12 064 3	BUCHSE	5F2
396 12 067 4	NADELSTANGE	5F3
396 12 107 4	ARMWELLENKURBEL	5E4
396 12 108 3	FADENH.-KURBEL	5E3
396 13 042 0	REGULIERSCHRAUBE	
396 14 005 0	DICHTSCHEIBE	2D3 6B8
396 14 029 0	STOPFEN	3H5
396 15 004 0	REGULIERSCHRAUBE	5M1D 6F8
396 15 007 3	DICHTKAPPE	6G3
396 15 008 0	SCHLEUDERSCHEIBE	6G3
396 15 009 0	SCHWINGE	6M6
396 15 009 3	SCHWINGE	6M6
396 15 010 3	HUBGELENK	6L4
396 15 015 0	DISTANZSTUECK	6M6
396 15 018 3	MITTELTEILHALTER	6G1
396 15 019 0	LUEFTER	6L5
396 15 021 0	EXZENTERBUCHSE	6H2 6L5
396 15 032 0	NADELFUEHRUNG	6H2
396 15 033 0	DECKBLECH	6K8
396 15 034 0	EXZENTERRING	6M9
396 15 034 4	EXZENTERRING	5M10 6M9
396 15 038 0	GEW.-HUELSE	5M9 6F7
396 15 067 0	OELROHR	6C6
396 15 067 3	OELROHR	5L1D 6C6
396 15 068 4	VERTEILER	5M10 6K9
396 15 979 0	FADENFUEHRUNG	1J8
396 15 080 0	ZYL.SCHRAUBE	1J8 1K8
396 15 081 4	GREIFER	1L9
396 15 082 4	SPULENKAPSEL	1L8 1J1D
396 15 084 0	FADENSP.FEDER	1K9
396 15 085 0	BREMSFEDER	1L8
396 15 086 0	SENKSCHRUBE	1J8
396 15 087 0	GEWINDESTIFT M 1,8 X 2	1K8
396 15 088 0	STIFT 13/8 X 3S	1L8
396 15 211 3	ZAHNRIEMENRAD	6M11
396 15 212 3	ZAHNRIEMENRAD	5E9
396 16 008 3	HUBKURBEL	6L5
396 16 038 0	BUCHSE	6L7
396 16 055 3	STELLKLOBEN	3F1
396 17 006 0	HUELSE	2J10
396 17 008 0	DRUCKFEDER	5C6
396 17 011 3	AUSLOESEHEBEL	5B8
396 17 014 0	KLEMMFEDER	2G7 2L7 5A7
396 17 016 0	FADENFUEHRUNG	2A7 5B6
396 17 017 0	GEWINDEBOLZEN	2B7 2G7 2L8 5B6
396 17 022 0	BUNDBUCHSE	5A6
396 17 025 3	SPULERBOCK	2H10 5B8
396 17 026 0	SPULERARM	2J10 5C8
396 17 027 0	EINRUECKKLOBEN	2J10 5C6
396 17 028 3	AUSLOESENOCKEN	2J10 5C6
396 17 033 3	SPULERWELLE	5B8
396 20 056 0	STICHPLATTE	1C9
396 20 060 0	STICHPLATTE	1C9
396 20 079 0	STICHPLATTE	1D9
396 22 112 3	FUSS	5G1 12A6
396 22 191 3	FUSSHALTER	5H1
396 31 005 0	STOPFEN	5B5
396 31 008 0	STOPFEN	3F5
396 31 011 0	NIETSTIFT	5C1
396 31 016 0	BUCHSE	5E1
396 31 017 0	REGULIERSCHRAUBE	5C2
396 31 022 0	RING	5C1
396 31 038 3	KLOBEN	5E2
396 31 039 0	STOFFDR.STANGE	5F1
396 31 131 0	ZUGSTANGE	5C1
396 31 132 0	WINKELHEBEL	5E1
396 31 132 4	WINKELHEBEL	5D2
396 33 063 0	SCHEIBE	21F7
396 33 105 3	LAGERGEHAEUSE	5E7
396 34 255 0	EINSTELLKNOPF	5A3
396 34 258 0	DREHFEDER	5C3
396 34 306 0	BUNDBUCHSE	5B3
396 34 307 3	STELLSCHEIBE	5C3
396 34 311 0	DISTANZSCHEIBE	5C5
396 34 312 0	EXZENTERBOLZEN	5C5
396 34 313 4	HUBLAGENVERSTEL.-UE	6.1A3
396 34 315 0	BOLZEN	5B5
396 34 316 4	LAGERBOCK	5A3 6.1B3
396 34 317 4	HUBLAGENVERST.-UE	6.1B3
396 35 060 3	LAGERPLATTE	6J2
396 35 060 4	LAGERPLATTE	
396 35 067 3	ZUGSTANGE	6J4
396 35 069 0	FADENZIEHMESSER	6G3 12B4
396 35 074 0	DREHFEDER	6H2
396 35 075 0	GEGENMESSER	6J3 12B4
396 35 088 0	FUERHRUNGSBOLZEN	6J3
396 35 096 0	BOLZEN	6H4
396 35 097 0	HUELSE	3.1D4 6J3
396 35 105 0	EINSTELL-LEHRE	12E5 18E1
396 35 110 0	LAGERRING	
396 35 111 0	ANTRIEBSSEGMENT	6H1

Änderungen vorbehalten

Ersatzteileliste. Spare parts. Pièces de rechange. Piezas de repuesto.

Teile Nr.	Benennung	Bildtafel
396 35 113 0	GELENK	6G3
396 35 114 3	TRAGPLATTE	6K3
396 35 138 0	LAGERRING	6H3
396 35 139 3	STEUERKURVE	6L6
396 36 045 0	SIGNALFOLIE	12G2
430 27 736 0	SCHEIBE	2J9 5C8
467 10 001 0	FADENHEBELSCHUTZ	2J8
467 10 009 0	ABDECKBLECH	2M10
467 10 010 0	ARM	2D2
467 10 010 4	OBERTEIL KPL. 804NA	2D2
467 10 011 4	ARMWELLE 804NA	2J3
467 10 013 3	SCHLAUCHHALTER 804NA	4D11
467 10 014 0	ARMDECKEL RE. 804NA	2M8
467 10 014 4	ARMDECKEL RE. 804NA	2M8
467 10 015 3	ARMDECKEL LI. 804NA	2H7
467 10 015 4	ARMDECKEL LI. 804NA	2H7
467 10 017 0	KOPFDECKEL 804-NA	2B1
467 11 003 3	SPANNUNGSPLATTE	1G6
467 11 003 4	SPANNUNGSPLATTE 804	1F8
467 11 006 0	HALTER 804	2D8 11E4
467 11 007 0	BUCHSE 804NA	1H7
467 11 009 0	MAGNETTRAEGER	4H10
467 11 009 3	MAGNETTRAEGER	4J10
467 11 011 0	HAUBE	2E9
467 11 012 0	BUCHSE	2F12
467 11 013 0	BUEGEL 804-NA	2F12
467 11 015 0	WINKEL 804-NA	2D10
467 11 015 4	WINKEL 804NA	2F10
467 11 016 4	ROLLENSPANNUNG	1F5
467 11 017 3	SPANNUNGSBOLZEN	1F4
467 11 018 4	FADENFUEHRUNG 804NA	1F11
467 11 019 0	FADENANZUGSFEDER	1G11
467 11 020 4	FADENFUEHRUNG	1F11
	804-1	
467 12 008 4	NADELSTG.SCHWINGE	2K2
	804-NA	
467 12 010 0	NADELSTANGE 804NA	2M1
467 12 010 4	NADELSTANGE 804NA	2M1
467 12 013 0	PLATTE	2L3
467 13 009 3	GABEL 804NA	3,1J6
467 13 011 0	WELLE 804NA	3.1J6
467 13 014 0	SPINDEL 804NA	3.1D5 3.1G5
467 13 015 0	ZYL.STIFT 804NA	3.1G2 3.1J4
467 13 016 3	HEBEL 804-NA	3.1F3
467 13 018 3	ZUGSTANGE 804-NA	3.1D3
467 13 018 4	ZUGSTANGE 804-NA	3.1D3
467 13 019 0	BOLZEN 804-NA	3.1E3
467 13 020 3	FEDERHEBEL 804-NA	3.1E3
467 13 020 4	FEDERHEBEL 804-NA	3.1G1
467 13 022 3	ZYLINDERTRAEGER	3.1H4
467 13 024 0	DRUCKFEDER	3.1G4
467 13 025 3	ANSCHLAG 804-NA	3.1G5
467 13 026 0	SKALA 804-NA	3.1G5
467 13 034 0	FEDERFUEHRUNG	3.1G4
467 14 003 0	GRUNDPLATTE	2D2
467 15 003 0	OELROHR	1M6
467 15 013 0	ABDECKBLECH	1L7
467 15 024 0	DECKRING 804NA	1L6
467 15 026 3	LAGERBOCK 804NA	4F2
467 15 027 3	KLEMMHEBEL 804NA	4F1
467 15 028 3	WINKELNIPPEL 804NA	4G4 4F9 5L10
		6C7
467 15 030 0	WINKEL 804NA	2G5 3K10 6J11
467 15 032 0	BUCHSE 804NA	3H4
467 15 035 3	MITTELTEILHALTER	4F3
	804-NA	
467 15 036 0	GREIFERLAGER RE804NA	4F4
467 15 036 4	GREIFERLAGER 804NA	4F2
467 15 037 0	DECKEL 804NA	4F5
467 15 038 0	DICHTUNG	4F5
467 15 039 3	WINKELNIPPEL 804NA	4F4 4E9
467 15 040 0	STUETZFEDER 804NA	4E9
467 15 041 0	STOPFEN 804NA	4F11
467 15 043 0	STAUBKAPPE 804-NA	4C4
467 15 044 0	SPANNUNGSFEDER 0UENN	1L7
467 15 048 4	SPULENGEHAEUSE 804	1J6
467 15 049 4	GREIFER	1H6 1M6
467 16 008 3	VORSCHUBWELLE 804NA	3F5
467 16 012 0	SCHEIBE 804-NA	3E1
	T=0,16	
467 18 001 4	Z-Z-EXZENTER 804NA	3K6
467 18 004 0	GEGENGEWICHT 804NA	1C9
467 18 005 3	ZAHNRAD 804NA	3K5
467 18 007 4	ZAHNRAD 804NA	3H5
467 18 009 3	ZUGSTANGE 804NA	3D11
467 18 009 4	ZUGSTANGE 804NA	3C11
467 18 010 0	SCHAFTSCHRAUBE 804NA	3K7
467 20 004 0	STICHPLATTE 804NA	1C9
467 20 005 0	NADELSCHUTZ 804NA	1J2
467 20 006 3	GREIFERSCHUTZ 804NA	4D2
467 20 007 0	MITTELTEILHALTER,804	1K2
467 20 010 0	STICHPLATTE 804NA	1B9
467 20 013 0	NADELSCHUTZ 804-NA	1J2
467 20 015 0	MITTELTEILHALTER	1L2
467 20 016 0	STICHPLATTE	1B9
467 22 006 3	FUSSHALTER 804NA	3F6 12A2
467 22 007 0	FUSS 804NA	3F6 5J1 12A2
467 22 008 3	DUESENHALTER 804NA	3G6
467 22 028 3	HUEPFERFUSS	3F7
467 22 031 3	DUESENHALTER	3G6 13.4D7
467 25 005 0	GARNST.ROHR	12B7
467 25 011 4	GARNSTAENDER	12F7
467 25 022 0	GARNTELLERHALTER	12E7
467 25 023 0	FADENFUEHRUNG	12B7
467 25 024 0	SCHELLE	12A7
467 31 004 3	OELSCHLAUCH 804-NA	3A4 4C9
467 31 006 0	ZYLINDERBOCK 804-NA	3M7
467 35 002 0	MESSERTRAEGER	FA 4B3
467 35 003 0	PLATTE	FA 4C5
467 35 004 0	BLECH 804-NA	4A4
467 35 005 0	WINKEL 804-NA	4B5
467 35 752 4	FADENABSCHNEIDER RE.	4A5
	804-NA	
477 25 016 0	GARNROLLENTELLER	12C7
504 33 050 0	ZUGFEDER	9A5 28E10
504 33 134 0	ZUGFEDER	3.1E1
550 51 014 0	BOLZEN	25J5
551 35 035 0	DRUCKFEDER	17L8 17L9
568 10 008 0	HANDRAD	5E12
568 10 008 4	HANDRAD	5E12
568 10 009 0	RIEMENSCHEIBE	5C12
568 15 019 3	EXZENTER	6M9
568 15 020 0	KLOBEN	6K8
568 34 009 0	EINSTELLSCHEIBE	5B4
568 34 050 3	LAGERBOCK	5B5
568 34 053 0	BUCHSE	5C5
568 34 054 0	PISTON	5A3
699 97 040 2	SCHLAUCH 6 LWX3	9K8
	PVC	
699 97 392 7	FOLIE 0,13X 50	21G11
	GLASGEWEBE	
699 97 910 0	SCHLAUCH 2,5LWX1	2L1 3G2 3B4 3B8
	PVC RAU	3D11 4C9 4C10
		4F10 4D11 4B12
		5G2 5F4 5F7 5C9
		5L9 5K10 5L10
		5K12 6C7 6K8
		6K9
699 97 910 3	SCHLAUCH 5 LWX1	5G6
	PVC	
699 97 910 4	SCHLAUCH 5 LWX1	3D4 4D10 4E10
	PVC RAU	4C11 4D11 4B12
		5L10
699 97 910 6	SCHLAUCH 4 LWX1	18E2
	PE	
699 97 911 1	SCHLAUCH 10 LWX2	5G10 7G12 10L6
	PVAL	11K6
699 97 911 3	SCHLAUCH 13 LWX2	9F2 20E8 22G8
	PVAL	23H7 27D8
699 97 912 1	SCHLAUCH 7 LWX2	11D3 11J4 11M9
	PVAL	
699 97 940 0	SCHLAUCH 2,7LWX0,65	6.1C3 9D11 13E1
	PA11	13.3B10 22K4
		22C5 24C10
699 97 940 3	SCHLAUCH 4 LWX1	9D12 13E2 13.2D2
	PA11	13.3B6 13.3C6
		13.3G6 13.3J8
		13.3A10 18G6
		19D8
699 98 035 5	BAND 3 X 5	12J5 13L11 14B1
	MOOSGUMMI	14G1 15G1 15B2
		16B1 16G1 17B1
		17G1 17.1B2
		17.1K2
699 98 040 0	BAND 4 X 5	14G1 15G1 16G1
	MOOSGUMMI	17G1
699 98 913 4	KLEBEBAND, 50X55M	14M3 15M2 16M2
	465	17M2 17.1L1
		17.1M6
699 98 915 1	KLEBEBAND, 50X55M	12J5 19G12
	950	
699 98 925 0	RUNDSTAB 3	2H8 2M9 12K5
	GUMMI	
699 98 925 3	PL 1 /MOOSGUMMI	14H5 15H5 16H5
		17H5 17.1H5
699 98 925 7	PL 3 /MOOSGUMMI	7D10
	SCHWARZ	
699 98 927 0	STREIFEN-AGL. 19X610	14K8 15H5 16H5
	TYP 1	17.1J7 17.1K9
		26C4 27D8
699 99 158 0	OELDOCHT RD 1,5	2L1 3G2 3B4 3D4
	NR.2050	3B8 3D11 4C9
699 99 158 2	PFEIFENREINIGER RD 3	4F4 5D9 5K12
	300 MM	
699 99 158 5	OELDOCHT RD 4	5F5 5F7
	---	
699 99 158 7	OELDOCHT RD 5	4D10
	NR.2210	
801 11 017 0	SPANNSCHRAUBE	1G2 1G4 1D11
801 11 018 0	SCHEIBE	1G2 1G4 1G10
		1D11
801 11 020 3	SPANNUNGSKNOPF	1G2 1F5 1C11
		1H11 5H5
801 11 021 0	FADENANZUGSFEDER	1F2 1B11 1F11
801 40 026 0	WINKEL	10A2 18G4 18J6
801 40 034 0	DRUCKFEDER	13.1F3
801 40 063 0	DISTANZBUCHSE	3.1F5 18F5
801 40 064 0	DISTANZROLLE	9G1
801 40 065 0	DISTANZSCHEIBE	14J1 15J1 16J1
		17J1 20E1
801 41 074 2	SCHEIBE	17.1E1
801 41 079 2	ANSATZNIET	17.1E4
801 41 083 0	HALTESTUECK	17.1E3
801 41 107 0	GELENKZAPFEN	14K6 14K10 17K7
		17K11 17.1K6
801 41 119 0	VERSTELLKOPF	17M11
801 41 128 0	DRUCKFEDER	14K5 14K9 15H5
		15J10 16L8
801 41 213 0	VERSTELLKOPF	17L11
801 41 245 0	VERSTELLKOPF	17L11
801 41 262 0	DISTANZROLLE	15L7 16L7 17M7
801 41 268 0	NIET	14E4 15E4 16E4
		17E4 17.1F4
		17.1G4
801 41 395 0	ROLLE	17.1B1
801 42 001 3	STUETZE	23K6 23K8
801 42 026 3	WALZE	23G8
801 42 030 0	AKT.MUTTER	23F9
801 42 031 3	SPANNKLOBEN	22E2 23B3 23F8
801 42 037 3	SPANNKLOBEN	7J1 7D7 18F1
801 42 040 0	HAFTMATTE	7H9 13.1K2 20B8
		21J12 24A8 25A7
		27B7
801 48 037 4	SCHUTZHAUBE	10K6
801 51 093 0	DAEMPFRING	13G8
802 10 003 0	FILZSCHEIBE	2E6 5K8
802 40 005 0	GELENKBOLZEN	9E8
802 40 006 0	WINKEL	9C1 10J7
802 40 010 0	DISTANZBUCHSE	9A4 9C8 9E8
802 40 018 0	RIEMENABWEISER	9B2
802 40 022 0	LAGERBOCK	9B2
802 40 023 0	LAGERBOCK	9E8
802 40 027 3	GELENKSTUECK	9C5
802 40 035 0	SCHALTERTRAEGER	9C5 9D7
802 40 036 0	BUCHSE	9C7
802 40 037 0	STEUERSTANGE	9C8
802 40 038 0	MITNEHMER	9B5
802 40 048 0	SCHEIBE	9C4 9D8
802 40 085 0	LASCHE	9A6
802 40 086 0	GELENKSTANGE	8B5
802 40 087 3	ANSCHLAG	9A6
802 40 089 0	FUEHRUNG	8B5
802 40 090 0	BOLZEN	9A7
802 40 091 0	GEWINDEBOLZEN	9B4
802 40 092 0	BUCHSE	9C6
802 40 139 3	HALTER	11B1
802 40 175 0	WINKEL	9D2
802 40 176 0	BREMSKLOTZ	9D3
802 40 176 4	BREMSKLOTZ	9D3
802 40 178 0	BREMSGUMMI	9D3
802 41 012 2	HEBEL	15L12
802 41 015 0	SCHRAUBZAPFEN	15L6 17M8 17M9
802 41 017 0	HUELSE	15L10 16L10
802 41 018 0	BUCHSE	7K8 15M7 15M10
		16M7 16M10
802 41 019 0	DRUCKFEDER	15M10 16L10
802 41 028 3	DOPPELHEBEL	15K6
802 41 029 3	DOPPELHEBEL	15K12
802 41 045 3	SCHALTSTANGE	13B4 13B9
802 41 056 0	STIFTSCHRAUBE	15J4
802 41 076 3	STELLRING	13C4
802 41 107 0	HALBRUNDNIET	14F7 14G8 15J4
		15F7 15G8 15K8
		16F7 16G8 16L8
		17G8 17L8 17.1F7
		17.1G8
802 41 368 0	BUCHSE	19M10
802 41 473 0	ANSCHLAG	14F4 15F4 16F4
		17F4 17.1J4
802 41 476 0	SCHALTBLECH	14E2 15E2 16E2
		17E2 17.1H3
802 41 477 0	ZYLINDERAUFNAHME	14E1 15E1 16E1
		17E1 17.1H1
802 41 576 0	GELENK,LI	14F6 15F6 16F6
		17F6 17.F6
		17.1F10
802 41 587 3	FESTLEISTE LI.	14G7 15G7 16G7
		17G7 17.1G7
802 41 588 3	FESTLEISTE RE.	14H10 15H10
		16H10 17H10
		17.1H10
802 41 641 3	GELENK	14C8 15C8 16C8
		17C8 17.1C8
802 41 642 3	GELENK	14B4 15B4 16B4
		17B4 17.1B4
802 41 669 0	HEBEL	17L6 17K11
		17L11
802 41 675 0	EXZENTER	14L7 14L12 15L8
		17L8 17L9 17.1L6
		17.1K12
802 41 679 0	SCHEIBE	14L6 14L12 15M7
		15K8 15L8 16M7
		17M7 17L8 17M9
802 41 683 4	FEDERSCHUBSTANGE	15H4 17.1J5
		17.1J10
802 41 684 4	FEDERSCHUBSTANGE	15G3 17.1J5
		17.1J10
802 41 686 0	GEWINDESTANGE	15H4
802 41 689 0	GELENK	14C5 14C9 15H4
		15C5 15C9 16C5
		16C9 17C5 17C9
		17.1C5 17.1C9
802 41 749 0	NIET	21G11
802 42 003 0	TASCHENABLAGE	7G10
802 42 004 0	LEISTE	7M10
802 42 027 0	KUPPLUNGSSTUECK	23E3
802 48 259 0	STECKERTRAEGER	11G8
802 48 260 0	DISTANZBOLZEN	11F1 11K7 11M9
		18H2 26E2
802 48 261 0	HAUBE	11M9
802 48 275 3	DECKEL	11A3
802 48 281 4	VERBINDUNGSLEITUNG	5F5 11F4
802 48 309 4	LICHTSCHRANKE	11L1
802 48 333 0	ABDECKUNG	16J1
802 48 343 0	VENTILLEISTE	18M5
802 51 003 0	HEBEL	19E7
802 51 006 0	GELENK	22D4 22D9
802 51 007 3	KLEMMKLOBEN	22E4 22D10
802 51 011 0	KOPPELBAND	18F5 19D4
802 51 012 3	KLEMMKLOBEN	22H8
802 51 013 0	ACHSE	19E6
802 51 016 0	HAUBE	19C8
802 51 018 0	HALTER	19A5
802 51 020 0	SCHIENE LI.	18D7 19M7
802 51 021 0	SCHIENE RE.	18F10 19L10
802 51 022 0	RUNDSTUETZE	18G7 18F10
802 51 023 0	RUNDSTUETZE	18H7 18G10 28F4
802 51 024 0	RUNDSTUETZE	20C1 20G6
802 51 025 0	RUNDSTUETZE	18J6 18L7 18L11
		25K4 25L12
802 51 042 0	LASCHE	18B2
802 51 043 0	DISTANZPLATTE	18B2
802 51 044 0	HUELSE	18A3 23C3
802 51 045 0	STELLSCHRAUBE	18B2 18B3
802 51 048 0	SCHWENKHEBEL	18H11
802 51 057 0	LASCHE	18J5
802 51 060 0	INNENTEIL	18F3
802 51 062 0	SCHALTERWINKEL	18E6
802 51 063 0	GEWINDEPLATTE	8F7 9B5 18E6
		19A5 21D8 25H6
802 51 066 3	SCHALTSCHRANK	18L1
802 51 079 0	DISTANZLEISTE	19H5
802 51 081 0	SEITENWAND	19K8
802 51 085 0	GELENKBOLZEN	18C5
802 51 086 3	HEBEL	18B5 18C7
802 51 088 0	DISTANZROHR	18B5 18C7
802 51 089 0	SCHALTSCHIENE	19K4
802 51 090 0	HUELSE	27G2
802 51 091 0	HUELSE	18B4 18C7 20D3
802 51 092 0	KLEMMHUELSE	19K4 19L4
802 51 093 0	NOCKEN	19K4 19M6
802 51 095 0	ANSATZSCHR.	18B4 18C5
	M 8X15	
802 51 097 0	SCHEIBE	18A4 18B4 18C5
		19L11
802 51 107 0	ROHRBUEGEL	7N2
802 51 108 0	WINKEL	18E12
802 51 127 0	ZUGFEDER	18B6
802 51 129 2	WEBBAUMBELAG	13K9 13K10 22H8
802 51 131 2	MOOSGUMMI	22J8
802 51 145 4	HALTEBLECH LI.	22E7
802 51 146 4	HALTEBLECH RE.	22E7
802 51 155 3	KLEMMKLOBEN	22H10
802 51 156 3	KLEMMKLOBEN	22H10
802 51 160 0	EXZENTERSCHRAUBE	19A2
802 51 161 0	WINKELHEBEL	19B3
802 51 164 0	ROHR	13J2
802 51 165 0	ZAPFENSCHRAUBE	19B3
802 51 169 0	BUCHSE	5A3 5E7
802 51 171 0	KLOBEN	7A5
802 51 178 3	STELLRING	22G6
802 51 181 0	GRIFF	7B9 7B11 18F1
802 51 199 0	GABELKOPF	2F11 22D4 22D9
		22D10
802 51 200 0	WINKEL	22C4
802 51 203 3	KLEMMKLOBEN	22D7
802 51 205 0	WINKEL	22D7
802 51 228 0	WINKEL	24H4
802 51 230 0	BUEGEL	27E9
802 51 232 0	KLOBEN	20H8 24B4 24C8
		25F4 25C5 25C7
		25F9
802 51 233 3	KLEMMKLOBEN	20H4 20G7 27H7
802 51 235 0	SCHRAUBE	20J3 20E5 24G7
		24G10 25H1
802 51 236 0	KLOBEN	20G8 20G11 27F4
		27F9
802 51 237 0	KLOBEN	20H8 20G11
802 51 238 0	ABLAGEBLECH	24B8
802 51 268 3	STELLRING	20H1 20H11 20H12
		24F4 24L5 24L8
		24F9 25G1 25A10
		27J6 27H10
802 51 270 0	STOFFHALTER	22E7
802 51 271 0	STIFT	22E7
802 51 272 0	FEDERDRAHT	22E5 22E9
802 51 275 0	BLECH	19F4
802 51 288 0	LASCHE	19L10
802 51 290 0	MUFFE	13.4F2 19C8
		26E9
802 51 291 0	ROHRDUESE	13.1G3 26E10
802 51 302 3	KLEMMKLOBEN	2E10 22E10
802 51 304 0	GELENK	2E10
802 51 308 0	HAKEN	2F10 22E11
804 25 751 4	ZUBEHOER	
804 25 752 4	ZUBEHOER	
804 35 750 4	TSA NADELKUEHLER	13.4E6
804 40 007 0	ZWISCHENPLATTE	7D2
804 40 010 0	LASCHE	7E6
804 40 012 0	STELLSCHRAUBE	7E5
804 40 016 0	STELLSCHRAUBE	7E3
804 40 017 0	AUFLAGEPLATTE	7C2
804 40 018 3	TISCHPLATTE	7B2
	804-1	
804 40 026 3	TRAEGER	7K8
804 40 027 0	EINSTICHLEHRE	12F1
804 40 028 0	EINSTELLEHRE	12D2
804 40 029 0	EINSTELLEHRE	12D5
804 40 032 3	GELENK UNTEN	8J5
804 40 033 3	GELENK OBEN	8B3
804 40 042 0	ACHSE	8D4 8G4
804 40 045 0	SCHRAUBE	8D2
804 40 046 0	STELLSCHEIBE	8E3
804 40 047 0	STUETZE	8A6
804 40 048 0	VENTILLEISTE	9H2
804 40 049 0	GELENKACHSE	8J5
804 40 050 0	STUETZSCHRAUBE	8D4 8G4
804 40 051 0	DISTANZROHR	8B4
804 40 052 0	DISTANZROHR	8G4 8D5
804 40 053 0	DISTANZROHR	8B4
804 40 054 0	DISTANZROHR	8G4 8D5
804 40 055 0	FLANSCH	8B3 8G3 8B4 8D4
		8G4 8D5
804 40 056 0	PLATTE	7F11 11F1 11L6
804 40 057 0	ABLAGEPLATTE	8J7
804 40 058 0	AUFNAHMESCHEIBE	8G2
804 40 060 0	PLATTE	8A6
804 40 061 0	SCHALTERWINKEL	6.1F1 8C6 8D6
		26G8
804 40 062 0	SCHALTERBLECH	8D5
804 40 063 0	HALTEWINKEL	8C6
804 40 064 0	PLATTE	7K10
804 40 066 0	NOCKEN	8G2
804 40 068 0	MONTAGEPLATTE	11D10
804 40 069 0	LEITBLECH	8J9
804 40 070 0	LAGERHEBEL	8K12
804 40 071 0	STELLACHSE	8K11
804 40 072 0	LEISTE	7E10
804 40 073 3	WINKEL	7D10
804 40 075 0	GEWINDEPLATTE	8M10
804 40 076 0	HALTEROHR	8H9 8K10
804 40 077 0	ACHSE	8M10
804 40 079 3	VERSTELLAGER	8G8
804 40 081 3	RIEMENABWEISER	9B3
804 40 083 3	LAGERBOCK	2A6
804 40 084 0	ACHSE	8K10
804 40 085 3	FLANSCH	8F10
804 40 086 0	WINKEL	9E2
804 40 087 0	VERSTELLACHSE	8H9
804 40 088 0	WELLE	8L11
804 40 089 0	GEWINDESPINDEL	8K11
804 40 090 4	SIMPLABELTSCHEIBE	8J10
804 40 093 0	HAKEN	2H12
804 40 096 0	KURBEL	12G5
804 40 099 0	HALTER	7D11
804 40 100 3	HAUBE	7B11
804 40 100 4	HAUBE	7B11
804 40 105 3	KURVENHAUBE	7A9
804 40 105 4	KURVENHAUBE	7A9
804 40 108 0	SCHUTZGLAS	11G5
804 40 109 0	FEDERHALTER	9A4
804 40 110 0	STUETZE	7A7
804 40 111 0	HALTEPLATTE	9C7
804 40 112 0	WINKEL	7D10
804 40 113 0	LAMPENHALTER	7F8
804 40 114 0	SCHUBSTANGE	8F6
804 40 115 0	BLECH	8F6
804 40 116 0	WINKEL	8F7
804 40 117 0	FEDER	8F7
804 40 118 0	WINKEL	4D1
804 40 119 3	KEILRIEMENSCHEIBE	8F10
804 40 120 0	DISTANZHUELSE	8G2
804 40 121 0	DRUCKFLANSCH	8G1
804 40 124 3	BUCHSE	8D4 8G4
804 40 124 4	ACHSE	8D4 8G4
804 40 125 0	GEWINDESTANGE	8K9
804 40 126 0	SCHEIBE	7E5 7E12 13J9
		19G8 19F9 19G9
		20F2 20G4
804 40 127 0	SCHEIBE	7K8
804 40 128 0	WINKEL	7G8
804 40 129 2	FLANSCHBUCHSE	8G6
804 40 130 2	ACHSE	8D5
804 40 131 0	SCHEIBE	8G1
804 40 132 0	EXZENTER	8G1
804 40 133 0	EXZENTER	8G1
	F.KL.804.-	8G1
804 40 135 0	SCHRAUBE	7B2
804 40 140 3	TISCHPLATTE	7C2
	804-2	
804 40 141 0	AUFLAGEPLATTE	7F7
804 40 142 0	LASCHE	7F7
	804-2	
804 40 143 0	GEWINDEBOLZEN	7F7
	804-2	
804 40 144 0	WELLE	8L11
804 40 146 4	HAUBE	7B11
804 40 153 4	ZUGSTANGE	8J6
804 40 166 0	KURVENROLLE	8K4
804 40 166 4	KURVENROLLE	8K4
804 40 167 0	HUELSE	8K4
804 40 170 0	RING	8K4

Änderungen vorbehalten

Ersatzteileliste. Spare parts. Pièces de rechange. Piezas de repuesto.

Teile Nr.	Benennung	Bildtafel
804 40 179 0	ABDECKBLECH	23J4
804 40 180 0	FLANSCH	11J9
804 40 183 0	BLECH	7C2
804 40 184 0	GEWINDEBUCHSE	8G8
804 40 185 3	KLEMMSTUECK	
804 40 186 0	UNTERLAGE	7D10
804 40 192 0	SCHALTERHALTER	8D7
804 40 193 0	VENTILHALTER	6.1F3 9M1
804 40 196 3	KEILRIEMENSCHEIBE	8F10
804 40 198 0	HALTER	13.4C7
804 40 200 4	GESTELL	7J1 7G2 7L4 8D8
804 40 201 0	EINFAEDELPLAN	5K6
804 40 202 0	EINFAEDELPLAN	2C4
804 40 204 0	AUFKLEBER-KURVE	
804 40 206 0	EINSTELLWERTEPLAN	
804 40 207 0	EINSTELLWERTEPLAN	
804 40 208 0	STICHWERTE	
804 40 215 0	ACHSE	8G3
804 40 215 4	ACHSE	8H2
804 40 216 0	SCHEIBE	8G3
804 40 217 0	EXZENTER	8G3
804 40 218 3	HALTER	8J7
804 40 219 0	BOLZEN	7D10
804 40 220 0	PLATTE	7D7
804 40 221 0	WINKEL	7D7
804 40 222 4	SCHALTLEISTE	23H3
804 40 751 4	TRANSPORTLENKROLLE	7J4
804 41 001 3	TISCH	13L4
804 41 002 0	AUSSENHEBEL	13B5
804 41 003 0	INNENHEBEL	13E7
804 41 004 0	MITTELHEBEL	13H7
804 41 007 0	KLEMMKLOBEN	13D10 20E7 25E2
804 41 008 0	KLEMMBOCK	19C6 19G6
804 41 009 0	KLEMMKLOBEN	13D5 13B10 13C10
804 41 010 0	LAGERBOCK	13H5 13G9
804 41 011 0	KLEMMBOCK	13C2 13F5 13H6
804 41 012 0	SCHALTERBLECH	13J11
804 41 013 0	GEWINDEBUCHSE	13L11
804 41 014 0	NUTMUTTER	13M11
804 41 015 0	VENTILLEISTE	13J3
804 41 015 3	VENTILLEISTE	13J3
804 41 016 0	KLEMMBOCK	13G9
804 41 018 0	SCHALTERTRAEGER	13H8
804 41 019 0	FLANSCHLAGER	13L4
804 41 020 0	FLANSCHLAGER	13M9
804 41 021 0	KLEMMRING	13D8 13G8
804 41 022 0	PASZSCHRAUBE	8B4
804 41 023 0	PASZSCHRAUBE	8H7 8J5
804 41 024 0	ANSCHLAG	13D9
804 41 025 0	SCHALTERBLECH	11H7
804 41 026 0	BUCHSE	13H7
804 41 028 3	FAENGER RE.	13J9
804 41 029 3	KLEMMKLOBEN	13E8
804 41 030 3	SPANNKLOBEN	13C9
804 41 031 3	ANSCHLAG	13E10
804 41 033 0	PROFILWELLE	13H8
804 41 034 0	MUTTER	13D5
804 41 035 0	HAKEN	13E7
804 41 037 0	GEWINDESTIFT	13E5
804 41 038 0	BOLZEN	13B4 13E5
804 41 039 0	DISTANZPLATTE	14J3 15J3 16J3 17J3
804 41 040 0	LEISTE	14L1 15L1 16L1 17L1 17.1L1
804 41 041 0	KLEMMLEISTE	14L1 15L1 16L1 17L1 17.1L1
804 41 042 0	KUGELBUECHSENHALTER	13H11
804 41 042 4	KUGELBUECHSENHALTER	13J11
804 41 052 0	WELLE	13J7 13D10 13E10
804 41 054 0	WELLE	13C2
804 41 063 0	EXZENTER	15L8 15K9 17L9
804 41 066 3	GELENK	16L9
804 41 067 0	GELENK LI.	14K8 14L10 16L7 17.1K7 17.1K10
804 41 068 0	BOLZEN	16L7 16L10
804 41 076 3	SCHALTNOCKEN	13B8
804 41 080 0	STANGE	8H2
804 41 082 0	WINKEL	14F1 15F1 16F1 17F1 17.1J1
804 41 083 0	LASCHE	14F1 15F1 16F1 17F1 17.1J1
804 41 096 3	FAENGER LI.	13J7
804 41 097 0	ZWISCHENPLATTE	14J3 15J3 16J3 17J3 17.1D3
804 41 099 0	BLECH	14E4 15E4 16E4 17E4 17.1H4
804 41 101 3	HEBEL	17K6 17K11
804 41 102 3	WINKEL	13K9
804 41 103 3	WINKEL	13K12
804 41 104 3	WINKEL	22M6
804 41 105 3	WINKEL	22M4
804 41 109 0	BOLZEN	14K6 14L10 17.1K6 17.1K10
804 41 114 3	GELENK RE.	14L10
804 41 119 0	WINKEL	13H4 13G6
804 41 120 3	GELENK LI.	14K7 17.1K7 17.1K10
804 41 121 0	PLATTE	13D5
804 41 123 0	WINKEL	13D2
804 41 125 0	GELENK	7E7 13D2
804 41 126 3	U-STUECK	13D5
804 41 127 0	GABEL	13E4
804 41 128 0	ANSCHLAG	14C4 15C4 16C4 17C4 17K6 17K11 17.1G4 17.1J4
804 41 129 0	BLECH	14C4 15C4 16C4 17C4 17.1G4
804 41 130 0	GEWINDESTANGE	14J5 14K9 17K5 17H10
804 41 130 4	FEDERSCHUBSTANGE	14J5 14K9
804 41 131 3	GELENK RE.	15K12
804 41 132 3	GELENK LI.	15K6
804 41 133 0	DELRINPLATTE	14F1 15F1 16F1 17F1
804 41 137 0	GELENK,RE	14F10 15F10 16F10 17F10
804 41 138 0	GELENK,LI	14F6 15F6 16F6 17F6
804 41 140 0	SCHEIBE	14H1 14H3 15H1 15H3 16H1 16H3 17H1 17H3 17.1C3
804 41 141 0	ABDECKHAUBE	13A8
804 41 144 0	GELENK	17J5 17H10
804 41 145 0	STUETZE	13C8
804 41 146 0	GEWINDEBUCHSE	5J5 13B5
804 41 149 0	EXZENTERBOLZEN	13H9
804 41 150 3	KLEMMKLOBEN	13H11
804 41 151 0	PLATTE	13K6
804 41 152 0	HEBEL	13J8
804 41 153 0	FUEHRUNGSRACHEN	13F10
804 41 157 3	HEBEL	15J5
804 41 160 0	GLEITSTEIN	15K7 15K9
804 41 170 0	PLATTE	14A5 14A7 15A5 15A7 16A5 16A7 17A5 17A7 17.1A5 17.1A7
804 41 186 0	FUEHRUNGSLEISTE	14L5 14K11 16L7 16L10
804 41 187 0	FUEHRUNGSLEISTE	14K5 14J12
804 41 188 0	FUEHRUNGSLEISTE	14L5 14K11 16M8 16L10
804 41 189 0	GLEITLEISTE	15K7 15K9
804 41 200 3	ANSCHLAG RE.	13.1F6
804 41 201 3	ANSCHLAG LI.	13.1F1
804 41 203 3	KLOBEN	13.1F3 13.1F6
804 41 204 3	KLOBEN	13.1C3
804 41 205 0	GELENK	13.1D3 13.1E5
804 41 207 0	BOLZEN	13.1D3
804 41 208 0	BUCHSE	13.1F3
804 41 209 0	LAGER	13.1E6
804 41 210 0	ZYLINDERTRAEGER	13.1D4
804 41 212 0	PLATTE	13.1K3
804 41 213 4	FUSSVENTIL KPL.	13.1J4
804 41 214 0	PLATTE	12H5
804 41 217 0	SCHIEBER	14M1 15M1 16M1 17M1 17.1M1
804 41 218 3	KLEMMBOCK	13D10 13G11
804 41 219 3	KLEMMBOCK	13D8 13G9
804 41 220 0	HALTER	11H12
804 41 221 0	WINKEL	11J12
804 41 222 0	SKALA	13D1
804 41 223 0	ZEIGER	13D2
804 41 223 4	ZEIGER	13D2
804 41 224 0	KLEMMBOCK	13C1
804 41 225 0	WINKELSCHIEBER RE.	14A7 15A7 16A7 17A7 17.1A7
804 41 226 0	WINKELSCHIEBER LI.	14A5 15A5 16A5 17A5 17.1A5
804 41 227 3	SCHIEBER LI.	15B5 16B5 17B6 17.1B6
804 41 228 3	SCHIEBER RE.	14A9 15A9 16A9 17A9 17.1A9
804 41 231 2	GELENK	14B6
804 41 231 3	GELENK	14C7 15B6 15C7 16B6 16C7 17B6 17C7 17.1B6 17.1C7
804 41 232 3	GELENK	14F8 15F8 16F8 17F8 17.1F8
804 41 234 3	FESTLEISTE LI.	14D7 15D7 16D7 17D7 17.1D7
804 41 235 3	FESTLEISTE RE.	14D9 15D9 16D9 17D9 17.1D9
804 41 236 0	BOLZEN	14D7 14D9 15D7 16D7 16D9 17D7 17D9 17.1D7 17.1D9
804 41 237 3	SPINDEL	14C7 14C8 15C7 15C8 16C7 16C8 17C7 17C8 17.1C7 17.1C8
804 41 237 4	SPINDEL	14C5 14C9 15C5 15C9 16C5 16C9 17C5 17C9 17.1C5 17.1C9
804 41 238 3	FUEHRUNG	14A6 14A9 15A6 15A9 16A6 16A9 17A6 17A9 17.1A6 17.1A9
804 41 245 3	HALTER	13.2D5 13.2E6
804 41 246 0	BUCHSE	13.2E4
804 41 248 3	HALTER	13.2D5 13.2E6
804 41 250 3	KLOBEN	13.2E2
804 41 251 0	PLATTE	13.2D3
804 41 252 3	KLOBEN	13.2E3
804 41 253 0	BOLZEN	13.2C4
804 41 254 0	BOLZEN	13.2C4
804 41 256 0	STOFFHALTER RE.	13L12
804 41 257 0	STOFFHALTER LI.	13L11
804 41 258 0	ZUGFEDER	13.2D3
804 41 259 0	ROHRHALTER	13.3B6 13.3B7
804 41 260 0	FUEHRUNG	14L9 17.1L9
804 41 261 0	FUEHRUNGSLEISTE	16M8 16L10
804 41 262 0	GELENK	14J5 14K9
804 41 266 3	KLOBEN	13K10
804 41 267 0	PLATTE	13.3B3 26A9
804 41 282 0	DISTANZPLATTE	17.1D3
804 41 283 0	LEISTE	17.1D1
804 41 284 0	BOLZEN	17.1D3
804 41 285 0	HEBEL	17.1E2
804 41 286 0	GELENK	17.1E2
804 41 287 0	GELENK	17.1D3
804 41 288 0	GELENK	17.1E3
804 41 289 0	BOCK	17.1A3
804 41 290 3	WINKEL,RE	17.1B3
804 41 291 3	WINKEL,LI	17.1B1
804 41 292 0	LEISTE	17.1B3
804 41 293 0	HALTER	17.1A3
804 41 294 0	HALTER	13C10 28C11
804 41 297 0	BOLZEN	17.1E1
804 41 302 3	HALTER	13.2D5
804 41 303 0	PLATTE	13D7 13D9 13G11
804 41 304 0	SCHEIBE	13E10
804 41 307 4	FAENGER RE.	S0 13J12
804 41 308 4	FAENGER LI.	S0 13K11
804 41 313 3	BLASDUESE	13.3B6 13.3G6 13.3C10
804 41 314 0	WELLE	23C7
804 41 315 3	KLOBEN	23D8
804 41 316 0	PLATTE	15K7
804 41 317 0	PLATTE	S0 13.3K1
804 41 318 4	B01-KUPPLUNG	S0 13.3L3
804 41 319 0	KLEMMSTUECK	13.3C11
804 41 325 0	GELENK,RE	14F10 15F10 16F10 17F10
804 41 341 2	BLECH	17.1F4
804 41 343 2	BLECHSTREIFEN	17.1F4
804 41 344 0	DRUCKFEDER	14K5 14K9 15H5 15J10 17K6 17K11
804 41 345 4	FEDERSCHUBSTANGE	17J5 17J11
804 41 751 4	UMBUGSATZ GRUNDTEILE F 45..	
804 41 752 4	UMBUGSATZ GRUNDTEILE F 35..	
804 41 753 4	UMBUGSATZ GRUNDTEILE F 40..	
804 41 754 4	UMBUGSATZ GRUNDTEILE F 20..	
804 41 755 4	UMBUGSATZ GRUNDTEILE F 30..	
804 41 756 4	UMBUGSATZ GRUNDTEILE F 25..	
804 41 757 4	UMBUGSATZ GRUNDTEILE F 15..	
804 41 758 4	UMBUGSATZ GRUNDTEILE F 10..	
804 41 762 4	TSA-WIRKWARE-UE	13.3F7
804 41 767 4	TSA-WIRKWARE-UE	13.3L7
804 41 769 4	UMBUGSATZ GRUNDTEILE FM35..	
804 41 773 4	TSA,ZUS.WIRKW.-UE	13.3H7
804 41 774 4	TSA,AUR.WIRKW.-UE	13.3C7
804 41 777 4	RIEGELBLAESER G	13.3G11
804 41 778 4	RIEGELBLAESER,U-UE	13.3C11
804 42 001 0	PASZSCHRAUBE	23K5 23K6
804 42 003 0	WELLE	23C7
804 42 004 3	SCHWENKKLOBEN	23D4
804 42 005 3	KLEMMKLOBEN	23C3
804 42 006 0	LASCHE	23C5
804 42 007 3	KLEMMKLOBEN	23F5 23E6
804 42 008 0	AUSWERFERROHR	23G8
804 42 009 0	STREBE	23E7
804 42 010 0	STREBE	23C5
804 42 012 0	STREBE	23F7
804 42 013 0	LASCHE	23E7
804 42 014 0	LEISTE	23H3
804 42 751 4	AUP-1-UE/AUSWERF.PN.	23B11
804 43 751 4	804-NA 1	
804 43 752 4	804-NA 2	
804 48 001 0	WINKEL	11F1 11J9
804 48 003 0	SCHALTTAFEL	11A2
804 48 005 4	SCHALTSCHRANK	10A5
804 48 006 4	NETZANSCHLUSS 220/380V	11E9
804 48 007 4	VERTEILUNG	11D5
804 48 008 4	VENTILEINHEIT	9H2
804 48 009 4	SPANNTISCHANSCHLUSS	11E9
804 48 010 4	BEDIENUNGSPULT	11C1
804 48 011 4	FADENWAECHTER	2E9 11D4
804 48 012 4	VENTILSATZ	18J4 20H1
804 48 014 4	TISCHVERTEILER	19H6
804 48 015 4	VERTEILUNG	18H2
804 48 018 3	GRUNDPLATTE	10F1
804 48 019 4	STEUERLEITUNG	11L3
804 48 020 4	INTERFACE	10J4
804 48 021 4	NETZTEIL	10L4
804 48 022 3	WINKEL	10K4
804 48 023 4	NETZANSCHLUSS EXPORT	11E10
804 48 024 4	VENTILEINHEIT ZE4-2	18L5 20H2
804 48 025 4	VERTEILUNG 804-2	11M12
804 48 027 4	ZUSATZPLATINE 804-2	11L8
804 48 041 0	WINKEL	7F9 11D6
804 48 044 0	WINKEL	23L1
804 48 046 4	VERSTAERKERPLATTE	6.1D3 11G3
804 48 052 0	AUFKLEBER SPANISCH	27H7
804 48 053 0	AUFKLEBER DEUTSCH	13C10
804 48 054 0	AUFKLEBER ENGLISCH	
804 48 055 0	AUFKLEBER-BOGEN	
804 48 056 4	VENTILEINHEIT ZE 5	26G2
804 48 058 4	TISCHVERTEILER ZE 5	19H6
804 48 059 4	ANPASSPLATINE ZE 5	26F4
804 48 060 0	HALTER	11K2
804 48 061 0	AUFKLEBER ELEKTRO	
804 48 067 0	GEWINDESTANGE	6.1D3
804 48 068 4	VENT.ANSCHL.ZE4-6 S0	
804 48 069 0	ABDECKUNG	6.1D1
804 48 071 4	ENDSCHALTER	13C10
804 48 072 3	EPROM-2K,PROGRAM.	10G1
804 48 073 4	NETZT.-LICHTP. ZE5	26J12
804 48 077 4	SCHALTBLECH	19G12
804 48 083 4	FADENW.PLATINE 804-2 N087	11L10
804 51 001 0	STUETZE	18H12
804 51 002 0	ANSCHLAG	20B3
804 51 003 0	ANSCHLAG	20A7
804 51 005 3	KLEMMKLOBEN	20E2 20E5
804 51 012 3	UNTERGESTELL	18J6 18F7 18K7
804 51 013 3	ROHRBUEGEL	18K9 25H7
804 51 015 0	ROHRSTREBE	18L9 25L10
804 51 016 3	WAGEN	19K9
804 51 025 0	PASSCHRAUBE	18F6 18E8
804 51 026 0	PLATTE	20B1 20B6
804 51 027 0	LEISTE	20B2 20B7
804 51 028 0	WINKEL	20B6 25D8
804 51 031 0	ABLAGEBLECH	20D8
804 51 032 0	ANSCHLAG	18H8 18H10
804 51 033 0	WELLE	20E4
804 51 034 0	BUEGEL	20F2 25F10
804 51 038 0	ROHR	20A4
804 51 040 0	PLATTE	19G4
804 51 051 0	BUEGEL	20F2 23J8 25E9
804 51 052 0	WELLE	20H8
804 51 053 0	PASZSCHRAUBE	18E7 18E8
804 51 054 0	GEWINDESTANGE	18K9 25L10
804 51 060 4	ETIKETTENEINRICHTUNG	22H2
804 51 061 3	KLEMMKLOBEN	22H4
804 51 062 0	GELENK	22J2
804 51 063 3	KLEMMKLOBEN	21B2 21E6
804 51 064 0	SCHWENKKLOBEN	21E1 21H4 20H4
804 51 065 0	ANSCHLAG	21D2
804 51 066 0	SECHSK.ACHSE	21F4
804 51 067 0	WINKEL	21F3
804 51 068 3	KLEMMKLOBEN	21C3 21D4
804 51 069 0	BUEGEL	21G2
804 51 070 0	WELLE	21F6 25F4
804 51 071 0	HAFTMATTE	18F10 25G7
804 51 072 0	WINKEL	21G9
804 51 073 3	VORSCHIEBER	21G10
804 51 074 3	KLEMMKLOBEN	21G8
804 51 076 0	HAUBE	21C7
804 51 077 0	WINKEL	21E8
804 51 079 0	PLATTE	18K9
804 51 080 0	WINKEL	18K10
804 51 081 0	WELLE	24H8
804 51 082 3	KLEMMKLOBEN	24L2 24L11
804 51 083 0	BUEGEL	24K11
804 51 084 3	KLEMMKLOBEN	24E10
804 51 087 0	ZUGSTANGE	24D11
804 51 088 3	KLEMMKLOBEN	24J3 24K10
804 51 089 0	SCHALTERBLECH	24K3
804 51 090 0	PLATTE	24J3 24K8
804 51 091 0	HEBEL	24K5 24K7
804 51 092 0	WELLE	24F6 24G6
804 51 095 0	LEISTE	24F10
804 51 096 0	WELLE	24B4
804 51 097 3	STUETZE	24C6
804 51 098 0	SPANNKLOBEN	7E10 24E5
804 51 099 0	KLOBEN	24G4 24G11
804 51 102 0	KLEMMKLOBEN	21D7
804 51 103 0	GEWINDESTANGE	24F1 24H11
804 51 104 0	BUEGEL	24E8
804 51 105 0	BUEGEL	24E10
804 51 108 3	KLEMMKLOBEN	24F6 24F12
804 51 110 0	PLATTE	24E8
804 51 111 0	PLATTE	19L5
804 51 114 0	STREIFEN	12J3
804 51 114 3	STREIFEN	19G12
804 51 115 0	WINKEL	21C2
804 51 116 3	SPANNKLOBEN	22D1
804 51 117 0	BUCHSE	22C2
804 51 118 4	SPANNKLOBEN	22E2
804 51 121 0	NOCKEN	19L5
804 51 127 3	ROHR	22G10
804 51 129 0	GEWINDEBUCHSE	22F10
804 51 132 3	KLEMMKLOBEN	22J2
804 51 133 3	KLEMMFEDER	22K3
804 51 133 4	KLEMMFEDER	22L3
804 51 134 0	HUELSE	24D11
804 51 135 0	RUNDSTUETZE	18E5 18F9 25E12
804 51 145 3	KLEMMBOCK	22C5 22D8
804 51 146 3	KLEMMBOCK	22D3 22C11
804 51 150 0	WINKEL	22C10
804 51 160 0	EXZENTER	19M8
804 51 161 0	ANSATZSCHRAUBE	19M8
804 51 162 0	SCHEIBE	19J5 19L6
804 51 163 3	KLEMMKLOBEN	21J11 28C1 28C5
804 51 164 0	ROHR	21K9 21L10 28F10
804 51 165 4	ABLAGE	21H11
804 51 166 0	STREBE	21L9 21M11 28G7 28H10
804 51 175 0	BUCHSE	22E4 22D8
804 51 179 0	SCHALTERHALTER	2D7
804 51 180 3	SCHALTNOCKEN	2D4
804 51 191 0	ROLLE	19E8
804 51 192 0	EXZENTER	19E9
804 51 196 0	EXZENTERBUCHSE	18A4 18B7 19L11
804 51 197 0	U-LAGER	19H9
804 51 199 0	ROHR	22E2
804 51 204 0	HALTER LI.	26B3
804 51 206 0	ANSCHLAG	26B4
804 51 207 0	KLAMMER LI.	26C4
804 51 209 0	KLAMMER RE.	13.1E1
804 51 210 0	KLAMMER LI.	26D3
804 51 211 3	KLEMMKLOBEN	25F7
804 51 212 3	KLOBEN	24F2 25E7
804 51 213 3	SPANNKLOBEN	24G8 24H10 25F4
804 51 215 3	KLOBEN	25K7 25K10
804 51 228 0	VENTILTRAEGER	26F5
804 51 229 3	UNTERGESTELL	25F12
804 51 231 0	ROHR	25J10
804 51 235 0	HEBEL	18B2
804 51 236 0	ROLLE	25H8
804 51 237 3	KLOBEN	25J7
804 51 238 0	KLOBEN	25H6
804 51 239 3	KLOBEN	25G4
804 51 240 0	FUEHRUNG	25J7
804 51 241 0	WINKEL	25H6
804 51 242 0	FUEHRUNG	25J3
804 51 243 0	4.KT.ROHR	25J4
804 51 245 0	RUNDSTUETZE	25E12
804 51 247 3	WINKEL	25H10
804 51 248 0	WINKEL	26J1
804 51 250 3	WINKEL	26K4
804 51 257 0	MASZSTAB	25J4
804 51 260 0	BUEGEL	25E9
804 51 261 0	ABDECKUNG	25F2
804 51 262 0	HALTER	25G5
804 51 266 2	WINKEL	25E9
804 51 267 0	SCHALTERHALTER	13.3B3 25G10
804 51 268 3	SPANNKLOBEN	26B9
804 51 269 0	MUFFE	13.4B3 26L6 26C9
804 51 270 0	ROHR	13.3B2 26A7
804 51 272 3	KLOBEN	25H2
804 51 274 0	ABLAGEBLECH	25A7
804 51 275 0	DUESE	13.3C3 13.4B4 13.4C4 26M6 26L7 26B9
804 51 277 4	KLAMMERSATZ LI.	26D4
804 51 278 4	KLAMMERSATZ RE.	26D5
804 51 279 0	KLOTZ	25F2
804 51 282 0	GELENK	22D10
804 51 283 0	ROHR	22D1
804 51 284 3	KLOBEN	22C2
804 51 286 3	4KT-ROHR	S0 28E4
804 51 287 3	4KT-ROHR	S0 28H4
804 51 289 3	WELLE	S0 28D2
804 51 290 2	HAFTMATTE	S0 28B5
804 51 291 4	ABLAGE	S0 28B3
804 51 293 4	STOFFABLAGE	S0 28A5 28F8
804 51 295 4	ROHRBUEGEL	S0 28A10
804 51 296 0	LEITBLECH	13.3C3
804 51 297 0	STUETZE	S0 28F10
804 51 298 0	ANSCHLAG	22D7
804 51 300 3	KREUZKLOBEN	22K8 22K9
804 51 301 0	DISTANZKLOTZ	S0 27K10
804 51 302 0	LASCHE	S0 27F10
804 51 303 3	KLEMMKLOBEN	S0 27E1
804 51 304 3	KLEMMKLOBEN	S0 27G4
804 51 305 0	SCHIENE	S0 27K10
804 51 306 0	ROHR	S0 27J9
804 51 307 0	GEWINDESTANGE	S0 27H9
804 51 308 3	KLEMMKLOBEN	S0 27F3 27F9
804 51 309 3	KLEMMKLOBEN	S0 27J4
804 51 310 3	FUEHRUNGSKLOTZ	S0 27F2
804 51 311 0	WINKEL	S0 27G7
804 51 312 3	KLEMMKLOBEN	S0 27G7
804 51 313 0	ABLAGEBLECH	S0 27B7
804 51 315 0	HUELSE	S0 27H2
804 51 316 0	PLATTE	S0 27D8
804 51 317 3	KLEMMKLOBEN	S0 27G12
804 51 318 3	KLEMMKLOBEN	S0 27J10
804 51 319 0	ROLLE	S0 27J12
804 51 320 0	STUETZWINKEL	19K4
804 51 322 3	KLOBEN	22C12

Änderungen vorbehalten

Ersatzteileliste. Spare parts. Pièces de rechange. Piezas de repuesto.

Teile Nr.	Benennung	Bildtafel
804 51 323 0	ZUGSTANGE	18B3
804 51 324 0	GEWINDEBOLZEN	19H7
804 51 325 0	BUCHSE	19F9
804 51 326 0	ACHSE	19F8
804 51 327 3	GELENK	19H7
804 51 328 0	ACHSE	19B5
804 51 329 0	HEBEL	19E8
804 51 330 0	LAGERBOCK	19D6
804 51 331 0	PLATTE	19H6
804 51 332 0	BOLZEN	19G7
804 51 333 0	GEWINDESCHEIBE	19H7
804 51 334 0	U-LAGER	19H9
804 51 336 3	VORSCHIEBER	21H10
804 51 337 0	PLATTE	22E6 22E7
804 51 360 0	BUEGEL SO	27F12
804 51 361 0	BLECH SO	27F4
804 51 362 0	HALTER SO	27J4
804 51 363 4	REPARATURSATZ,ZE	
804 51 367 3	KLEMMFEDER	22K3
804 51 367 4	KLEMMFEDER	22L3
804 51 368 4	ETIK.EINRICHT.-UE	22H2
804 51 371 3	KLEMMFEDER	22K3
804 51 371 4	KLEMMFEDER	22L3
804 51 372 4	ETIK.EINRICHT.-UE	22H2
804 51 380 0	PLATTE	26M11
804 51 382 0	ROHR	26K10
804 51 383 0	ROHR	26K8
804 51 384 3	PLATTE	26M10
804 51 385 0	PLATTE	26L10
804 51 387 0	ROHR	26J10
804 51 388 0	FLANSCH	26L8
804 51 389 0	HALTER	26K10
804 51 390 3	KLOBEN	26K11
804 51 391 0	KLOBEN	26J10
804 51 392 3	KLOBEN	26H8
804 51 393 0	BLECH	26H9
804 51 396 3	TISCHPLATTE	
804 51 411 3	TISCHPLATTE	19J8
804 51 414 0	LASCHE	19G11
804 51 415 0	SCHALTERTRAEGER	19H11
804 51 417 3	TISCHPLATTE	19J8
804 51 751 4	ZE4-1/ZUFUEHREINRTG.	19A11 20A11
804 51 752 4	ZE4-2/ZUFUEHREINRTG.	20A5
804 51 753 4	VORSCHIEBER-UE	21A11
804 51 755 4	ZE4-4/ZUFUEHREINRTG.	24A11
804 51 756 4	UMBAU,ZE4-1,IN,ZE4-4	
804 51 757 4	UMBAU,ZE4-2,IN,ZE4-4	
804 51 758 4	UMBAU,ZE4-4,IN,ZE4-2	
804 51 759 4	UMBAU,ZE4-4,IN,ZE4-1	
804 51 760 3	STOFFHALTER	22G6
804 51 761 3	STOFFHALTER	22G6
804 51 763 4	NACHRUESTSATZ	
804 51 764 4	ZE5-1/ZUFUEHREINRTG.	25A11 26A11
804 51 766 4	STOFFABLAGE,BREIT	21H11
804 51 770 4	STAPLERWAGEN SO	27A11
804 51 772 4	BUENDELABLAGE SO	28A11
804 51 775 4	ZE-4-WAGEN	19B11
804 51 776 4	AUSSENRAHMENBLAES-UE	13.3G3
804 51 781 4	LICHTPUNKT,ZES-UE	26H12
804 90 094 4	BLASDUESEN BD 2 SO	13.4J3
804 90 129 3	DUESENHALTER	3G7
804 90 196 8	BLASDUESEN BD 3 SO	13.4D3
804 90 596 0	WINKELSCHIEBER SO	13.1B2
804 90 596 1	WINKELSCHIEBER SO	13.1B5
804 90 596 3	SCHIEBER RE. SO	13.1B5
804 90 596 4	SCHIEBER LI. SO	13.1B2
804 90 998 5	AUSSENR.BLAESER SO	13.3G2
804 93 990 1	804-SE...-./STEUERK. 1-NAHT	14D11 15D11 16D11 17D11 17.1D11
804 93 990 2	804-SD...-./STEUERK. 2-NAHT	14D11 15D11 16D11 17D11 17.1D11
804 93 990 3	804-ST...-./STEUERK. 3-NAHT	
804 93 991 1	KURVE 804-11 PR.GR.1	
804 93 991 2	KURVE 804-11 PR.GR.2	
804 93 991 3	KURVE,804-11 PR.GR.3	
804 99 000 1	804-1/.	
804 99 000 2	804-2/.	
804 99 000 4	804-11/.	
804 99 000 5	804-12/.	
804 99 000 6	804-3/.	
804 99 000 7	804-4/.	
893 02 143 0	ZYL.STIFT 6 M 6X32	
893 03 724 6	SENKSCHR. M 3 X 6	22K2
893 03 724 7	SENKSCHR. M 3 X 6	5H2
893 03 725 6	SENKSCHR. M 3 X 8	4D3
893 03 725 7	SENKSCHR. M 3 X 8	5H2
893 03 765 6	SENKSCHR. M 4 X 8	2G10
893 06 652 0	ZYL.SCHR. M 2,6X 4	2F12 22E5 22D9
893 06 673 7	ZYL.SCHR. M 3 X 5	6G2
893 06 674 7	ZYL.SCHR. M 3 X 6	14C7 14C8 15C7 16C7 16C8 17C7 17C8 17.1C7 17.1C8
893 06 675 7	ZYL.SCHR. M 3 X 8	22J2
893 06 695 0	ZYL.SCHR. M 3,5X 8	4D6
893 06 714 7	ZYL.SCHR. M 4 X 6	3J7 6J3
893 06 716 7	ZYL.SCHR. M 4 X 10	2J1 6K3
893 06 734 0	ZYL.SCHR. M 5 X 6	
893 06 734 7	ZYL.SCHR. M 5 X 6	6L4
893 06 820 7	ZYL.SCHR. M 3 X 7	3D3 4D2 6G2 12B4
893 23 044 8	FEDERSCHEIBE A 3,5	5L6
893 23 045 7	FEDERSCHEIBE A 4	7F9
893 23 045 8	FEDERSCHEIBE A 4	
893 23 046 8	FEDERSCHEIBE A 5	
893 23 047 8	FEDERSCHEIBE A 6	3.1E5 9C4 14B4 14C8 14E8 14F8 15B4 15K6 15C8 15E8 15F8 15K12 16B4 16J7 16C8 16E8 16F8 16K9 17B4 17C4 17E8 17F8 17.1B4 17.1C8 17.1E8 17.1F8 22C1 22C2
893 23 048 8	FEDERSCHEIBE A 7	1H2 1G4 1D11 1H11 5M5
893 23 049 8	FEDERSCHEIBE A 8	8C5 19E4 19E6 27G2 27H3
893 23 050 8	FEDERSCHEIBE A 10	7L8 8K11
893 23 087 8	FEDERSCHEIBE B 6	13G10 18M10 20F2 20G4 25L12
893 23 091 8	FEDERSCHEIBE B 12	
893 30 043 0	SCHEIBE 15	20H3 20J12 24G4 24M5 24M8 24F9 25F2 27J6 27H12
893 52 072 0	GEW.STIFT M 3 X 3	2F7 4D5
893 52 093 0	GEW.STIFT M 4 X 4	14J7 14B8 14E8 14J10 15J6 15J7 15B8 15G10 15K12 16B8 16E8 16K8 16E10 16K10 17J5 17B8 17E8 17F8 17H10 17.1H5 17.1K7 17.1B8 17.13E8 17.1F8 17.1K12
893 52 105 0	GEW.STIFT M 5 X 6	4F5
893 52 117 0	GEW.STIFT M 6 X 10	3D9
893 96 094 0	FL.KOPFSCHR. M 3 X 3	2M3 5G3 12A2 12A4
893 96 098 8	FL.KOPFSCHR. M 3 X 6	
893 96 143 0	FL.KOPFSCHR. M 4 X 18	5E5
893 97 076 0	FL.KOPFSCHR. M 3 X 5	
893 97 098 0	FL.KOPFSCHR. M 4 X 8	
893 97 098 6	FL.KOPFSCHR. M 4 X 8	6C4
894 44 036 8	ZAHNSCHEIBE A 4,3	
894 44 094 8	ZAHNSCHEIBE V 3,2	5H3
894 45 034 8	FAECHERSCHEIBE A 3,2	7H9
894 45 036 7	FAECHERSCHEIBE A 4,3	
894 45 036 8	FAECHERSCHEIBE A 4,3	6J3 6J5 11M3 13.4D6
894 45 037 8	FAECHERSCHEIBE A 5,3	3C12 4D9 18L1
894 45 038 8	FAECHERSCHEIBE A 6,4	4F8 9B1
894 45 040 8	FAECHERSCHEIBE A 8,4	
894 45 041 8	FAECHERSCHEIBE A 10,5	13.2E1
894 45 066 8	FAECHERSCHEIBE J 4,3	5E7
894 45 136 8	STERNFEDER * X23 X0,9	3C9
894 58 243 0	SEWKBLECHSCHR. B 4,2X16	4C12
894 70 075 8	FEDERRING 8	2B12
895 34 070 0	GEWINDEEINSATZ M 4 X 6	19D8
895 34 075 0	GEWINDEEINSATZ M 6 X 12	13K4 19H7
895 34 077 0	GEWINDEEINSATZ M 8 X 14	
895 36 095 0	ZYL.STIFT 3 M6X 8	
895 36 117 0	ZYL.STIFT 4 M6X 12	7D10 14A3 14H5 14D7 14D9 15A3 15G5 15D7 15D9 16A3 16H5 16D7 16D9 17A3 17H5 17D7 17D9 17.1D7 17.1D9
895 36 121 0	ZYL.STIFT 4 M6X 20	14B7 15B7 16B7 17B7 17.1B7
895 36 142 0	ZYL.STIFT 5 M6X 24	
895 36 159 0	ZYL.STIFT 6 M6X 16	8J7
895 36 161 0	ZYL.STIFT 6 M6X 20	
895 36 162 0	ZYL.STIFT 6 M6X 24	13L4
895 36 163 0	ZYL.STIFT 6 M6X 28	8G3 13H11
895 36 590 0	RGKPF.ZYL.STIFT 5 M6X 18	14J3 15J3 16J3 17J3 17.1C3
895 36 594 0	RGKPF.ZYL.STIFT 5 M6X 32	
895 36 598 0	RGKPF.ZYL.STIFT 5 M6X 50	19E8
904 02 009 0	STELLSCHRAUBE	18L11 25L12
904 02 010 0	STANDROHRTELLER	18M11 25L12
907 02 050 0	SCHEIBE	23K5 23K8
917 03 014 0	DISTANZRING	
930 03 020 0	ZUGSTG.FEDER	18H8 18J12 21K9 21K11
931 31 903 0	ZUGFEDER	5J5
961 35 234 3	HALTER	9G7
961 40 113 0	BOLZEN	13G5
962 40 025 0	SCHEIBE	15K6 15L7 15K12 16L7 16K10 17M7 17M8 17L9
965 51 279 0	RING	18C4
965 51 314 0	WELLE	3H5
966 51 065 0	BOCK	25H1
970 40 204 0	LAGERSCHALE	2E6 5J8
970 40 252 3	LAGERBOLZEN	2E6 6F10
971 10 010 0	GEGENGEWICHT	5E8
971 14 024 3	LUEFTUNGSROHR	5M11 6E7
971 15 002 3	BUNDBUCHSE	5M11 6L9
971 40 094 0	PLATTE	10L6
971 41 003 0	DRUCKFDER	8D3
971 43 036 0	SCHEIBE	8D3
972 44 060 0	GEWINDESTIFT	
972 44 063 0	DAEMPFSCHEIBE	
972 44 064 0	GEWINDEPLATTE	20K4 20K6 20F3 24J8 24H10 25D7
972 45 006 0	EXZENTER	14L8 14M10
973 40 078 4	WARTUNGSEINHEIT	9J10
973 40 149 0	STELLSCHRAUBE	7E3 8A6
973 42 027 0	HUELSE	14J1 15J1 16J1 17J1 23C5
973 42 215 0	WELLE	13J11
973 43 124 0	ACHSE	25H8
973 45 039 3	MESSERTRAEGER	26C4
973 45 044 0	DREHFEDER	26C2
973 45 046 0	AUSLOESEHEBEL	26C2
973 45 076 0	DISTANZROHR	19E8
973 46 019 0	WELLE	27F2
973 46 026 3	LAGER	27F2
973 46 090 3	KLEMMKLOBEN	26J8
973 46 102 0	GEWINDEPLATTE ST37K	8F8 13J5 19A5 20C5 24H3
973 46 162 0	DREHFDER	26C6
973 46 259 0	ACHSE	14E7 14F10 15E7 15F10 16E7 16F10 17E7 17F10 17.1E7 17.1F10
973 51 105 0	DISTANZHUELSE	23G5
974 40 081 0	KONSOLE	7J4
975 40 064 0	GEWINDESTANGE	27F4
975 40 091 0	OELFANGMULDE	7F5
975 40 095 0	MUFFE	7G5
975 40 096 0	PLATTE	7G5
975 41 245 0	SCHALTERWINKEL	23J2 23J4
975 41 287 0	SCHEIBE	18C1
975 41 448 0	VERLAENGERUNG	11H7
975 48 016 4	VORSCHALTRAFO	10K8
975 48 017 4	VORSCHALTRAFO	10K8
980 40 054 0	FUSS	12J5
980 40 138 3	STELLRING	6L7 6L9
980 40 167 0	SCHEIBE	6L5
980 40 181 0	FUSS	5F1 12A4
980 40 192 0	SCHEIBE	3.1E5
980 40 320 0	OELROHR HI.	5F8 5K12
980 41 007 0	SCHARNIERSTIFT	13.1C4
980 42 292 0	DISTANZRING	10J9
980 42 297 3	KLEMMKLOBEN	20J2 20H6 20J10 20H12 25F1 25G10
980 42 299 0	KLAMMER	23J8
980 42 357 0	HUELSE	25B4 25B6 27L12
980 44 023 2	FEDERBOLZEN	3.1E3
981 15 000 1	SCHLFHB.EINST.LEHRE T= 1,8 MM	12D1
981 15 000 2	EINST.KLOBEN	12E1 12E4
981 15 000 3	SCHLFHB.EINST.LEHRE T= 2,0 MM	12E1 12E4
983 02 299 0	SCHARNIERSTUECK	
990 02 012 0	HEMDENSTOFF 65/35	14M2 15M2 16M2 17M2 17.1L1 17.1M6
990 12 011 3	KEILRIEMEN 10 X 1060	8D10
990 12 012 3	KEILRIEMEN 10 X 1550	5C10 8A11
990 12 012 4	KEILRIEMEN 10 X 1600	8A11
990 12 013 2	KEILRIEMEN 10 X 1000	8D10 8D11
990 12 014 2	KEILRIEMEN 10 X 1020	8D10
990 23 021 2	STECKDOSE,PERILEX- 16A 5POL	10M7 11C11
990 23 040 9	STECKER,PERILEX- 16A 5POL	7F9 10E5 10M6 11E9 11E10
990 24 005 8	MUFFE B PG 11	
990 24 016 0	VERSCHLUSSTOPFEN PG 11 GRAU	2L10 18C4
990 24 016 4	LUPOLENSTOPFEN 10X14X12	5G4
990 24 018 4	STOPFEN TL-4-234	
990 25 026 2	FL.MUTTER 75/01 M 10X1	8M10 8M11
990 25 027 8	SCHEIBENFEDER 4X5	8M10 8J11
990 25 410 0	MOTOR,NDK880/12 18.000.005	8G10 11D4
990 25 410 3	NETZTEIL,220V 18.030.002	11B7
990 25 410 6	STEUERKASTEN,AQQD8 18.023.008	11B7
990 25 411 1	POSITIONSGEBER,F1/K 60.130.006	11J3
990 25 415 1	VERLAENGERUNG,7POL 73.000.011	11A8
990 25 415 7	VERLAENGERUNG,3POL 73.000.009	11A9
990 25 417 1	TRAFO,NAEHLEUCHTEN- 158-59	26K12
990 28 003 8	KABELOESE 4 X1,5	
990 28 006 7	LUESTERKLEMME,12POL. 500/12 31	10L4
990 28 008 0	PLASTIKBAND,SCOTCH 10X6	
990 28 008 1	PLASTIKBAND,SCOTCH 19X6	
990 31 004 4	FIMISHINGPAPIER,150 230X280	12H5 14B1 14H1 14M4 15H11 15B2 15M4 16B1 16G1 16M4 17B1 17G1 17M4 17.1B2 17.1K2 17.1M2
990 36 004 9	GIESSHARZABFUELLUNG	
990 42 000 2	HOCHDRUCKSCHLAUCH 10X4,5	
990 42 005 5	BAUMWOLLDOCHT 12-FAEDIG	
990 47 013 5	UMLAUFOEL E.NUTO 320	
990 49 012 8	PINZETTE,GEBOGEN 3884-M/150	12J1
990 49 031 4	VERDUENNG.TEROKAL 800	12L4
990 49 033 3	KLEBER,KLEBUS SPEZIAL	12M3
990 80 024 0	FLACHBEUTEL,020 200X 400	
990 80 024 2	FLACHBEUTEL,0,05 90X 120	
990 80 024 3	FLACHBEUTEL,0,05 120X 200	
990 80 024 4	FLACHBEUTEL,0,20 600X 600	
990 80 024 5	FLACHBEUTEL,0,20 500X 200	
990 80 024 8	SCHLAUCHFOLIE 300X0,2	
990 80 025 0	FLACHSACK 400 X 500	
990 81 001 9	PLASTIKOELER,LEER MOD.250 M	12L3
990 81 003 8	ZUBEHOER KASTEN	12M4
990 81 006 1	SCHRAUBENDREHER A 0,4X 2,5	12K3
990 81 006 2	SCHRAUBENDREHER A 0,8X 5,5	12K4
990 81 006 7	HYDR.OEL,250GR. E.NUTO H68	12M2
990 81 007 0	ETIKETT	
990 81 007 8	SORTIMENTKASTEN 6172	12L4
990 81 008 3	ZUBEHOERTASCHE 744-0601	12L5
990 81 008 4	SATZ MAULSCHLUESSEL 895 3110	12K2
990 81 008 5	SATZ INBUSSCHLUESSEL	12K1
990 81 010 1	NAEHM.-OEL,250GR E.SP-NK10	5J12 12M1
990 87 000 7	ABZIEHBILD,SCHWARZ ADLER 220	
990 91 111 0	NADEL,1955-01-NR5 W.SYST.134	1D7 12C2
990 91 111 1	NADEL,1955 01 NR6 W.SYST.134	1D7 12B2
990 92 089 9	NADEL,134-70	1B7
990 92 090 0	NADEL,134-80	1B7
990 92 090 1	NADEL,134-90	1C7
990 92 090 2	NADEL,134-100	1C7
990 92 090 3	NADEL,134-110	1C7
990 92 106 9	NADEL,134FORTE-80	1C7
990 92 110 5	NADEL,134CR-140	1D7 12B2
990 92 110 6	NADEL,134CR-130	1C7 2M1 12B2
990 92 110 7	NADEL,134CR-120	1C7 12B2
990 92 112 7	NADEL,134-70	12B5
990 92 112 8	NADEL,134-80	12B5
990 92 112 9	NADEL,134-90	12B5
990 92 113 0	NADEL,134-100	12B5
990 92 113 1	NADEL,134-110	12C5
990 92 113 2	NADEL,134-130	12C5
990 92 113 8	NADEL,134-140	12C5
992 00 032 7	LI.SENKSCHR. NR.40X 10	5H6
992 00 104 0	ZYL.STIFT 2,70X10,7	5D5
992 00 216 0	GEW.STIFT NR.28X 9,	5C3
992 00 244 0	GEW.STIFT NR.28X 4	6L7 6L9 6L11
992 00 281 7	ZYL.SCHR. NR.88X 6,	5F3
992 00 422 0	GEW.STIFT NR.28X 13	5E12
992 00 433 7	ZYL.SCHR. NR.40X 5	6G3
992 00 534 0	ROLLE	2H3
992 00 665 0	GEW.STIFT NR.40X 5,	16I 16B 1C10
992 00 674 6	LI.SENKSCHR. NR.54X 5	5J5
992 00 687 7	LI.ZYL.SCHR. NR.32X 6	
992 00 720 0	GEW.STIFT NR.14X 4,	5H6 6H6
992 00 859 0	LI.ZYL.SCHR. NR.86X 3	5D9
992 00 992 0	LI.ZYL.SCHR. NR.13	1J8
992 00 993 0	LI.SENKSCHR. NR.47X 2	1K8
992 01 243 0	GEWINDESTIFT NR.18X 7,5	5D4 5D7 5J9 6L8
992 01 321 0	ZYL. STIFT 1 X 6,5	
992 01 341 7	RAENDELSCHR. NR.86X 11	12E2 12E4
992 01 351 0	ZYL.SCHR. NR.89X 9	5J10
992 01 368 7	AUSLOESESTIFT 1,80 X 28,8	1E9
992 01 383 7	6KT.MUTTER NR.89	5H10
992 01 497 0	GEW.STIFT NR28X15X21	5C12
992 01 506 0	SENKSCHR. NR.82 X 2,5	1L9
992 01 510 0	LI.SENKSCHR. NR.13	1J9
992 01 658 0	ZYL.SCHR. M 2 X 5,0	1K6
992 01 727 7	6KT.MUTTER NR.40	5J4
992 01 758 0	LI.ZYL.SCHR. NR.99X10,0	5E5
992 01 895 7	LI.ZYL.SCHR. M 4	16K9
992 01 944 0	LI.ZYL.SCHR. NR.23X 9,3	5E9 6L11
992 01 985 6	LI.ZYL.SCHR. M 4	1H2 1H4 1D11 1H11 5M4
992 01 998 0	ZYL.SCHR.	1L9 1J10
992 02 356 0	LI.SENKSCHR. M 2 X 0,25	1L7
992 02 357 7	LI.SENKSCHR. M 2 X 0,25	1L7
992 02 359 0	ANSATZSCHR. M 3,5 X 8	5L7 6L4
992 02 360 0	GEW.STIFT M.ANSATZ M 5	4G5

Änderungen vorbehalten

Ersatzteileliste. Spare parts. Pièces de rechange. Piezas de repuesto.

Teile Nr.	Benennung	Bildtafel
992 02 364 0	GEW.STIFT M 6 X 6	2J3
992 02 378 8	ZYL.SCHR. M 2 X 0,25	12F1
992 02 381 0	GEW.STIFT M 5 X 6	1M7
992 02 382 0	6KT.MUTTER M 5 SW 7	4G5
992 02 389 0	SENKSCHR. M 4 X 9	6B5
992 02 395 0	ZYL.STIFT	1A1D
992 02 403 0	ZYL.SCHR. M 3 X 3	
992 02 414 7	6KT.MUTTER M 7	2F12
992 02 416 6	6KT.MUTTER M 4	2D1
992 02 422 7	6KT.MUTTER M 6	3H10
992 02 444 6	6KT.SCHR. M 5 X 6,5	
992 02 458 8	SENKSCHR. M 4 X 6,7	22F6 22F7
992 02 472 8	ANSCHLAGSCHR. M 12 X 1,5	5C6
992 12 310 0	ZYL.SCHR. M 3X4,5X2,	
992 12 344 0	ZYL.STIFT 1,8DX27	1E2
993 02 016 0	ZYL.STIFT 1,2M 6X12	5M9 6G5 6E6
993 02 081 0	ZYL.STIFT 3 M 6X24	14B5 14B7 15B5 15B7 16B5 16B7 17B5 17B7 17.1B5 17.1B7
993 02 083 0	ZYL.STIFT 3 M 6X32	5E2
993 02 095 0	ZYL.STIFT 4 M 6X10	4F2
993 02 101 0	RGKPF.ZYL.STIFT 4 M 6X24	14L1 14C7 15L1 15C7 16L1 16C7 17L1 17C7 17.1L1 17.1C7
993 02 121 0	RGKPF.ZYL.STIFT 5 M 6X24	13K12
993 02 125 0	ZYL.STIFT 5 M 6X40	
993 02 141 0	ZYL.STIFT 6 M 6X24	
993 02 143 0	ZYL.STIFT 6 M 6X32	
993 03 072 0	SENKSCHR. M 2,5X 4	
993 03 094 7	SENKSCHR. M 3 X 6	5A3
993 03 095 7	SENKSCHR. M 3 X 8	
993 03 096 7	SENKSCHR. M 3 X 10	11J12 17.1D1
993 03 098 7	SENKSCHR. M 3 X 16	7H9 15K9
993 03 098 8	SENKSCHR. M 3 X 16	
993 03 133 7	SENKSCHR. M 4 X 5	19H6
993 03 134 0	SENKSCHR. M 4 X 6	8K4
993 03 134 7	SENKSCHR. M 4 X 6	17.1E3 19G8
993 03 135 7	SENKSCHR. M 4 X 8	19H6 19H8 19G10 19L12
993 03 136 7	SENKSCHR. M 4 X 10	5H7 5C8 14K1 15K1 16K1 17K1
993 03 137 0	SENKSCHR. M 4 X 12	8D4
993 03 137 7	SENKSCHR. M 4 X 12	8B3 8G3 8B4 8B4 8F5 14L6 14L12 15L8 17L8 17L9 17L11 17.1L6 17.1K12 18F2 19H9
993 03 138 7	SENKSCHR. M 4 X 16	5H6 19H9
993 03 140 7	SENKSCHR. M 4 X 20	2F7
993 03 142 7	SENKSCHR. M 4 X 25	7C7
993 03 144 7	SENKSCHR. M 4 X 30	19K8
993 03 155 7	SENKSCHR. M 5 X 8	21J11 28B1 28B5
993 03 156 7	SENKSCHR. M 5 X 10	
993 03 158 7	SENKSCHR. M 5 X 16	
993 03 176 7	SENKSCHR. M 6 X 10	8J7 27K4
993 03 177 7	SENKSCHR. M 6 X 12	11J9
993 03 178 7	SENKSCHR. M 6 X 16	13.1L4
993 03 180 0	SENKSCHR. M 6 X 20	
993 03 722 7	SENKSCHR. M 3 X 4	3K9 22E7
993 03 724 0	SENKSCHR. M 3 X 6	4B5
993 03 724 7	SENKSCHR. M 3 X 6	11K10
993 03 725 7	SENKSCHR. M 3 X 8	
993 03 765 7	SENKSCHR. M 4 X 8	2D7 2F8 5A7
993 03 766 0	SENKSCHR. M 4 X 10	2L3
993 03 766 7	SENKSCHR. M 4 X 10	2D7
993 03 767 7	SENKSCHR. M 4 X 12	
993 03 768 7	SENKSCHR. M 4 X 16	13.3B11
993 03 770 7	SENKSCHR. M 4 X 20	18F5
993 03 786 7	SENKSCHR. M 5 X 10	4G10 5J10
993 03 807 7	SENKSCHR. M 6 X 12	
993 03 834 7	SENKSCHR. M 8 X 30	7C3
993 06 092 7	ZYL.SCHR. M 3 X 4	2H10 13H11 14C2 15C2 16C2 16F6 16E10 17C2 17J9 17.1G2 17.1F4
993 06 094 5	ZYL.SCHR. M 3 X 6	
993 06 094 7	ZYL.SCHR. M 3 X 6	11E4 13C1 13.1F3 13.2E6 14A9
993 06 095 5	ZYL.SCHR. M 3 X 8	11K10
993 06 095 7	ZYL.SCHR. M 3 X 8	3F6 13C10 13H11 13.1D1 13.1E3 13.1F3 13.1E6 13.4D7 14A6 15A6 15A9 16A6 16A9 17A6 17A9 17.1A6 17.1A9
993 06 096 7	ZYL.SCHR. M 3 X 10	2H9 2G10 10B1 10A2 13.2E2 14C4 14F4 15C4 15F4 16C4 16F4 17C4 17F4 17.1J1 17.1J4
993 06 097 7	ZYL.SCHR. M 3 X 12	2E9 11E4
993 06 098 7	ZYL.SCHR. M 3 X 16	11H10 11J12 13.2E4
993 06 099 7	ZYL.SCHR. M 3 X 18	
993 06 100 7	ZYL.SCHR. M 3 X 20	
993 06 101 7	ZYL.SCHR. M 3 X 22	
993 06 102 7	ZYL.SCHR. M 3 X 25	20E6
993 06 104 7	ZYL.SCHR. M 3 X 30	2F9 8D7 9D3 11E1 11K1 21F7
993 06 132 7	ZYL.SCHR. M 4 X 4	3B4 3D5 11F1
993 06 133 7	ZYL.SCHR. M 4 X 5	13.2E5
993 06 134 0	ZYL.SCHR. M 4 X 6	
993 06 134 7	ZYL.SCHR. M 4 X 6	9F2 10B1 10E1 10A2 11K6 11K11
993 06 135 7	ZYL.SCHR. M 4 X 8	7G12
993 06 136 7	ZYL.SCHR. M 4 X 10	4F5 5H8 6J5 11G9 14D1 15D1 16D1 17D1
993 06 137 0	ZYL.SCHR. M 4 X 12	11B3
993 06 137 7	ZYL.SCHR. M 4 X 12	14L9 17.1L9
993 06 138 7	ZYL.SCHR. M 4 X 16	4E9 7G9
993 06 140 7	ZYL.SCHR. M 4 X 20	23L3
993 06 142 7	ZYL.SCHR. M 4 X 25	
993 06 144 7	ZYL.SCHR. M 4 X 30	18J10 19B1 19C2 28F12
993 06 146 7	ZYL.SCHR. M 4 X 40	
993 06 150 7	ZYL.SCHR. M 4 X 60	19C7
993 06 155 7	ZYL.SCHR. M 5 X 8	3B6 4D9 21J12
993 06 156 7	ZYL.SCHR. M 5 X 10	
993 06 162 8	ZYL.SCHR. M 5 X 25	
993 06 175 7	ZYL.SCHR. M 6 X 8	10L6
993 06 177 7	ZYL.SCHR. M 6 X 12	
993 06 179 7	ZYL.SCHR. M 6 X 18	
993 06 256 0	ZYL.SCHR.,POLY M 3 X 15	
993 06 264 0	ZYL.SCHR.,POLY M 4 X 10	
993 06 652 0	ZYL.SCHR. M 2,6X 4	
993 06 654 0	ZYL.SCHR. M 2,6X 6	4B3
993 06 672 0	ZYL.SCHR. M 3 X 4	4H4 4A5 25H6
993 06 673 0	ZYL.SCHR. M 3 X 5	
993 06 674 0	ZYL.SCHR. M 3 X 6	
993 06 675 0	ZYL.SCHR. M 3 X 8	
993 06 676 0	ZYL.SCHR. M 3 X 10	22E3
993 06 676 7	ZYL.SCHR. M 3 X 10	4G11 5H1 22E1
993 06 677 7	ZYL.SCHR. M 3 X 12	4B5
993 06 680 7	ZYL.SCHR. M 3 X 20	4M10
993 06 682 7	ZYL.SCHR. M 3 X 25	11F7
993 06 695 0	ZYL.SCHR. M 3,5X 8	
993 06 712 7	ZYL.SCHR. M 4 X 4	3J8
993 06 713 7	ZYL.SCHR. M 4 X 5	9C7 14F3 15F3 16F3 17F3 17.1J1
993 06 714 0	ZYL.SCHR. M 4 X 6	
993 06 147 7	ZYL.SCHR. M 4 X 6	18K5
993 06 715 7	ZYL.SCHR. M 4 X 8	
993 06 716 7	ZYL.SCHR. M 4 X 10	3F6 13.4D7
993 06 720 0	ZYL.SCHR. M 4 X 20	22C5
993 06 720 7	ZYL.SCHR. M 4 X 20	22D8
993 06 724 0	ZYL.SCHR. M 4 X 30	4G9
993 06 737 7	ZYL.SCHR. M 5 X 12	13H9 26F4 26F7
993 06 739 7	ZYL.SCHR. M 5 X 18	5H6
993 06 741 8	ZYL.SCHR. M 5 X 22	
993 06 760 7	ZYL.SCHR. M 6 X 20	12B9 12D9
993 07 082 7	FL.KOPFSCHR. M 3 X 4	
993 07 375 7	FL.KOPFSCHR. M 5 X 8	5B6
993 08 700 8	HALBRUNDSCHR.,MLS M 4 X 6	1E6
993 08 701 8	HALBRUNDSCHR.,MLS M 4 X 8	2E10
993 08 708 8	HALBRUNDSCHR.,MLS M 4 X 16	13.4C7
993 11 135 7	LI.SENKSCHR. M 4 X 8	
993 11 523 0	LI.SENKSCHR. M 2 X 5	1L6
993 15 075 7	HALBRD.HOLZSCHR. 3 X 20	4D11
993 19 034 0	SCHEIBE 3,2	7H10
993 19 034 7	SCHEIBE 3,2	2E9 2F9 3.1J5 4A4 4A5 4C5 5D1 5H1 8D7 9D3 11K1 11E4 11F7 13H11 13.1E1 13.1E3 13.1E6 14C2 14C4 14F4 14A6 14A9 15C2 15C4 15F4 15A6 15A9 16C2 16C4 16F4 16A6 16A9 17C2 17C4 17F4 17A6 17A9 17.1F2 17.1G4 17.1J4 17.1A6 17.1A9 18E6 19A3 19G3 22E3 22C6 22E11
993 19 036 0	SCHEIBE 4,3	13D2
993 19 036 7	SCHEIBE 4,3	1E6 2J7 2F10 2E12 3.1D3 4D2 4F6 4F9 5F2 5L6 7G6 7A7 7D7 7C8 7G8 8D6 9C3 11H7 11J10 13D8 13E10 13K12 13.2E4 13.3C2 13.3K3 13.3D6 14D7 14H8 14C9 14H10 15D7 15H8 15C9 15H10 16D7 16H8 16C9 16H10 17D7 17H8 27D9 17H10 17.1D7 17.1H8 17.1D9 17.1H10 18F3 18K5 19C3 19C5 19H6 19C7 20C1 20C3 22C3 22J4 22C5 22C6 22L6 22L6 22D8 22H8 22E10 22C11 23J2 23L3 23J4 24K5 24L8 24E10 25F9 25H10 26C2 26B8 26J11
993 19 037 7	SCHEIBE 8 5,3	4B4 6.1E1 6.1F3 7A5 7C8 8D5 8F10 8K7 9D1 9F7 11L4 13C1 13C2 13K2 13H4 13F5 13G6 13H6 13G8 13H8 13H11 13K12 13.2D3 13.2D5 13.3D2 13.3B3 13.3E3 17.1B1 17.1C1 18L11 19F6 20E4 20D7 20C1 20F3 20E5 21F10 21J11 23L3 23E6 23C8 24G2 24J3 24J10 25H3 26M8 26B9 28C1 28C5
993 19 038 7	SCHEIBE 8 6,4	2G6 3L10 5M4 6H2 6J11 7J1 7D5 7D6 7F8 7D9 8D2 9G1 10J7 10J9 11E6 12E7 12A9 12D9 13J5 13C6 13J6 13J7 13G8 13K8 13C9 13J9 13H11 13.1K4 14J1 14M1 14L3 15J1 15M1 15L3 16J1 16M1 16L3 17J1 17M1 17L3 17.1A1 17.1M1 17.1L3 18H5 18K7 18F12 19A2 19D4 19F4 19G4 19H4 19F5 19E7 20B2 20D2 20B4 20C5 20L5 20A7 20B8 20E1 20F2 20C3 20D4 20G4 20H5 22C2 22J4 22J8 22J9 22C12 23B2 23C3 23D4 23J4 23C5 23K5 23F7 23K8 24F5 24B6 24D7 24D7 24G8 24J9 24G10 24H11 24K11 24L11 25H1 25G4 25F7 25J10 26H2 26K2 26H8 26L10 27G3 27H5 27G6 27D7
993 19 040 7	SCHEIBE 8 8,4	7E4 7E5 7K5 8A7 8D3 8D5 8D9 8F9 8G6 8G8 8J10 9B1 9B4 9D7 15M11 16M11 18A3 18E4 18B5 18C7 18G11 18H12 19E4 21G8 23C3 23G3 24C4 24C7 25G4 25J7 25K10 27F1 27B3 27H4 27C7 27H8 27F9
993 19 041 7	SCHEIBE 8 10,5	2F5 6E10 7L8 7E10 8D2 8G1 8J9 13.1E1 17.1H1 18A4 18B5 18H6 18L8 18D9 18G9 20C1 20H6 21L9 21L10 24F1 24H11 25L6 27K10 28H2 28E5 28F5 28H5 28G7 28G10
993 19 042 7	SCHEIBE 8 13	13D5
993 19 045 7	SCHEIBE 8 17	8D4
993 19 046 7	SCHEIBE 8 19	12E7
993 19 046 8	SCHEIBE 8 19	
993 26 096 8	FLUEGELSCHR. M 4 X 15	5A3
993 27 126 0	GEW.STIFT M 6 X 12	8G5 16K7
993 27 126 7	GEW.STIFT M 6 X 12	15K6 15J12 16K10 16L10 17J7 20L5 20K6
993 30 036 7	SCHEIBE 4,3	2L3
993 30 043 0	SCHEIBE 15	
993 33 071 0	GEW.STIFT M 3 X 4	
993 33 080 0	GEW.STIFT M 4 X 3	
993 33 105 0	GEW.STIFT M 6 X 10	
993 34 054 7	6KT.MUTTER M 3	2D10 4L11 13E4 13.2E2 17.1E3 22K2 22E5 22E9 26C4
993 34 056 0	6KT.MUTTER M 4	2H9
993 34 056 7	6KT.MUTTER M 4	1F6 2H2 2E7 3.1D3 11F1 11K7 13.4D6 14K9 15J4 17J7 17J11 17K11 17.1J5 17.1J10 19K8 20F5
993 34 057 7	6KT.MUTTER M 5	2A7 2H7 2M7 14E2 15E2 16E2 17E2 17.1B3 17.1H3 20F3 20G4
993 34 058 7	6KT.MUTTER M 6	26S 3M8 3L10 7D11 8E3 8G5 13E1 13B4 13C4 13F5 13A7 13E7 13B8 13F10 14D4 14E7 14E10 15D4 15K6 15E7 15E10 15J12 16D4 16E7 16K7 16E10 16K10 17D4 17E7 17J7 17E10 17.1D4 17.1E7 17.1E10 19C4 19G7 20A4 20A5 20L5 20K6 20D1 20C2 20G6 20H6
993 34 059 7	6KT.MUTTER M 8	8F7 8H2 9A5 9B5 15M9 15M10 16M9 16M10 18A3 19F4 21F9 23C5
993 34 060 7	6KT.MUTTER M10	7E5 13.2D1 18B2 18B3 18C7 18L8 20D3 25L6 28H2 28H5
993 34 061 7	6KT.MUTTER M12	9B4 9D8 18M10 22C2 25L12
993 39 321 7	RAENDELSCHR. M 4 X 15	7G6 13A8 19A9 21A8 21B9
993 41 016 7	RAENDELMUTTER M 4	7D10 19J5
993 41 120 8	RAENDELMU.,POLY M 5	2G7 2K7 2B8 5M3 5A6
993 52 074 0	GEW.STIFT M 3 X 5	4E3 14A6 15A6 15A9 16A6 16A9 17A6 17A9 17.1A6 17.1A9
993 52 093 0	GEW.STIFT M 4 X 4	4F2 5B6 13B8
993 52 096 7	GEW.STIFT M 4 X 8	22G6 13C4
993 52 097 0	GEW.STIFT M 4 X 10	16K8
993 52 100 0	GEW.STIFT M 4 X 25	22C6
993 52 100 7	GEW.STIFT M 4 X 25	
993 52 101 0	GEW.STIFT M 4 X 20	
993 52 103 0	GEW.STIFT M 5 X 4	3E3 4G5
993 52 105 0	GEW.STIFT M 5 X 6	5D2
993 52 109 0	GEW.STIFT M 5 X 16	17.1B3
993 52 111 0	GEW.STIFT M 5 X 20	4D5
993 52 113 0	GEW.STIFT M 5 X 30	
993 52 114 0	GEW.STIFT M 6 X 5	3B7
993 52 115 0	GEW.STIFT M 6 X 6	20H2 20H11 20H12 24F4 24L5 24L8 24F9 25G1 25G10 25H10 27H10
993 52 117 0	GEW.STIFT M 6 X 10	
993 52 121 0	GEW.STIFT M 6 X 20	

Änderungen vorbehalten

Ersatzteileliste. Spare parts. Pièces de rechange. Piezas de repuesto.

Teile Nr.	Benennung	Bildtafel
993 52 121 7	GEW.STIFT M 6 X 20	
993 52 157 8	GEW.STIFT M10 X 10	3K7
993 52 300 7	GEW.STIFT M 2,5X 4	17.1D3
993 53 106 7	GEW.STIFT M 5 X 10	
993 54 200 0	6KT.MUTTER,POLY M 3	
993 54 611 7	SCHLAGMUTTER M 4	
993 55 102 0	4KT.MUTTER M 8	
993 67 161 7	RAENDELSCHR. M 6 X 22	13F10
993 71 065 7	HALBRD.NIET 3 X 10	
993 71 104 0	HALBRD.NIET 4 X 8	5M7
993 72 713 0	SENKNIET,AL 4 X 5	
993 80 219 7	STIFTSCHR. M10 X 40	
993 83 157 0	STECKSCHLUESSEL SW 7	12K3
993 83 324 6	M-SCHLUESSEL 16 X 17	
993 83 410 6	RINGSCHLUESSEL 6 X 7	12H2
993 83 513 0	SCHLUESSEL 8 X 10	
993 84 124 8	MAULSCHLUESSEL 24 X 27	1L2
993 90 067 0	SCHR.DREHER F.I. 1,5	12J1
993 90 068 0	SCHR.DREHER F.I. 2,5	12J1
993 90 070 0	SCHR.DREHER F.I. 3	12J1
993 90 071 0	SCHR.DREHER F.I. 4	12J1
993 90 072 0	SCHR.DREHER F.I. 5	12J1
993 90 073 0	SCHR.DREHER F.I. 6	12K1
993 90 074 0	SCHR.DREHER F.I. 8	12K1
993 90 075 0	SCHR.DREHER F.I. 10	1K1
993 90 424 7	SCHR.DREHER F.I.6KT 3,0X200	12H2
993 91 061 8	ZYL.SCHR. M 3 X 6	
993 91 063 8	ZYL.SCHR. M 3 X 10	4A4
993 91 070 8	ZYL.SCHR.,TULO M 3 X 6	
993 91 080 7	ZYL.SCHR. M 4 X 6	7D9
993 91 081 7	ZYL.SCHR. M 4 X 8	2J7 3H5 4H4 4H5 4G6 4G7 6J4 24G7
993 91 081 8	ZYL.SCHR. M 4 X 8	4H11 6K3
993 91 082 7	ZYL.SCHR. M 4 X 10	4F2 4J5 6C9 17.1H8 17.1H10 20C3
993 91 082 8	ZYL.SCHR. M 4 X 10	6L6
993 91 083 7	ZYL.SCHR. M 4 X 12	2K3 2K4 3F1 4D1 4H4 4H5 8G2 11H7 13D2 19H3
993 91 083 8	ZYL.SCHR. M 4 X 12	4G7 4F8 5C12 6K5
993 91 084 7	ZYL.SCHR. M 4 X 16	6G1 7A7 7F8 9C3 13B4 13G6 13E7 13E10
993 91 085 7	ZYL.SCHR. M 4 X 18	5H8
993 91 086 7	ZYL.SCHR. M 4 X 20	6M5
993 91 088 7	ZYL.SCHR. M 4 X 25	7F8 18D7 26K11
993 91 089 7	ZYL.SCHR. M 4 X 30	17.1A3
993 91 093 7	ZYL.SCHR. M 4 X 50	19C5
993 91 102 7	ZYL.SCHR. M 5 X 10	4G12 5J10 9A6 26C4
993 91 103 7	ZYL.SCHR. M 5 X 12	5G2 5H2 6.1E1 6.1F3 6.1F5 7F9 8C5 9M1 9F2 9H2
993 91 103 8	ZYL.SCHR. M 5 X 12	5C4
993 91 104 7	ZYL.SCHR. M 5 X 16	2D07
993 91 104 8	ZYL.SCHR. M 5 X 16	2C12
993 91 105 7	ZYL.SCHR. M 5 X 18	3A6 13.2D5 24H2
993 91 106 7	ZYL.SCHR. M 5 X 20	13C1 19C6 19F6
993 91 106 8	ZYL.SCHR. M 5 X 20	5C3
993 91 108 7	ZYL.SCHR. M 5 X 25	4B4 8F10 9D1 11L4 13G6 20E4
993 91 109 7	ZYL.SCHR. M 5 X 30	7A5 13C2 13H6 13F9
993 91 110 7	ZYL.SCHR. M 5 X 35	13G4 13G8
993 91 115 7	ZYL.SCHR. M 5 X 60	25H3
993 91 122 7	ZYL.SCHR. M 6 X 10	13D4 13F5 13C6 28B11 28C11
993 91 123 7	ZYL.SCHR. M 6 X 12	4G2 13D7 18G5 18J7
993 91 124 7	ZYL.SCHR. M 6 X 16	3H9 7D6 9C1 10J7 13M4 13M9 18G4 18J6 18G8 20C5
993 91 124 8	ZYL.SCHR. M 6 X 16	3F5 3D10
993 91 125 7	ZYL.SCHR. M 6 X 18	2B6 22C1 22B2
993 91 125 8	ZYL.SCHR. M 6 X 18	3C6 4E6
993 91 126 7	ZYL.SCHR. M 6 X 20	4D2 5D4 7E12 9B5 13B2 13J5 13J6 13J9 20H4 20H6 20G7 20J10 21B3 23F8 24F6 24F12 25G1 26H8 27H7 27H10 27H12
993 91 126 8	ZYL.SCHR. M 6 X 20	3B11
993 91 127 7	ZYL.SCHR. M 6 X 22	4F2 13G6 13G7 13J9
993 91 128 7	ZYL.SCHR. M 6 X 25	14J1 15J1 16J1 17J1 22C2 22C12
993 91 129 7	ZYL.SCHR. M 6 X 30	6M1 18E1 20K5 24J9 24J11 26H8
993 91 130 7	ZYL.SCHR. M 6 X 35	13J4 13K6
993 91 131 7	ZYL.SCHR. M 6 X 40	7D9 18E12
993 91 132 7	ZYL.SCHR. M 6 X 45	7N2 10K9
993 91 135 7	ZYL.SCHR. M 6 X 60	9G1
993 91 144 7	ZYL.SCHR. M 6 X 16	5H8 8C6 15C11 16M11 18F5 18F9 20D8 24G4 27C3
993 91 146 7	ZYL.SCHR. M 8 X 20	2B6
993 91 148 7	ZYL.SCHR. M 8 X 25	7H1 7D7 8G5 18C3 18E4 18F11 20G8 20G9
993 91 148 8	ZYL.SCHR. M 8 X 25	2B12
993 91 149 7	ZYL.SCHR. M 8 X 30	26M10
993 91 153 7	ZYL.SCHR. M 8 X 50	
993 91 155 7	ZYL.SCHR. M 8 X 60	23F3
993 91 159 7	ZYL.SCHR. M 8 X 80	7E5 20G8 20G11
993 91 178 7	ZYL.SCHR. M10 X 25	18G8 18G11
993 91 179 7	ZYL.SCHR. M10 X 30	9D7
993 91 180 7	ZYL.SCHR. M10 X 35	6B9 6C10 18F8 18E11
993 91 181 7	ZYL.SCHR. M10 X 40	
993 91 185 7	ZYL.SCHR. M10 X 60	2D6
993 91 186 7	ZYL.SCHR. M10 X 65	
993 91 189 7	ZYL.SCHR. M10 X 80	13D2 18B5
993 91 208 8	ZYL.SCHR. M12 X 25	
993 91 969 8	ZYL.SCHR. M10 X 35	8G1
993 92 085 8	GEW.STIFT M 4 X 16	3D9
993 92 098 8	GEW.STIFT M 5 X 5	4F8 5B3
993 92 099 8	GEW.STIFT M 5 X 6	2G1 2G2 2K10 5C8
993 92 100 8	GEW.STIFT M 5 X 8	5B5
993 92 104 8	GEW.STIFT M 5 X 20	
993 92 110 7	GEW.STIFT M 6 X 8	3K5
993 92 110 8	GEW.STIFT M 6 X 8	2H5 2J5 2D6 2H6 2J6 3J4 3D9 2J4 2C11 3J3
993 92 111 8	GEW.STIFT M 6 X 10	6K10
993 92 112 8	GEW.STIFT M 6 X 12	3J10
993 92 116 7	GEW.STIFT M 6 X 30	3M8 13E1
993 92 120 8	GEW.STIFT M 8 X 8	17M11
993 92 122 7	GEW.STIFT M 8 X 12	17M11
993 92 122 8	GEW.STIFT M 8 X 12	2B5 3K10 3.1J4
993 92 138 7	GEW.STIFT M10 X 40	2D6
993 92 183 7	GEW.STIFT M16 X 70	12J5
993 93 090 8	GEW.STIFT M 4 X 8	
993 93 111 8	GEW.STIFT M 6 X 10	2J5 3K4
993 93 112 8	GEW.STIFT M 6 X 12	2A11 3J2
993 93 133 8	GEW.STIFT M 8 X 16	3K10
993 94 075 8	GEW.STIFT,TULO M 3 X 6	1L6
993 94 076 8	GEW.STIFT M 3 X 6	
993 94 102 8	GEW.STIFT M 5 X 12	3.1J4
993 94 111 8	GEW.STIFT M 6 X 10	3C9 8H9
993 94 112 5	GEW.STIFT M 6 X 12	
993 94 114 5	GEW.STIFT M 6 X 20	
993 95 070 8	GEW.STIFT M 3 X 4	2J1
993 95 072 8	GEW.STIFT M 3 X 6	5L2 18B7 19L11
993 95 080 8	GEW.STIFT M 4 X 4	6L9
993 95 081 8	GEW.STIFT M 4 X 5	22E4
993 95 083 8	GEW.STIFT M 4 X 8	19G6
993 95 092 8	GEW.STIFT M 5 X 6	2J10 5B6
993 95 294 8	GEW.STIFT,LOLOK M 5 X 10	3.1H2
993 96 042 7	FL.KOPFSCHR. M 2 X 2	2M3 5G2
993 96 098 0	FL.KOPFSCHR. M 3 X 6	26C4
993 96 141 0	FL.KOPFSCHR. M 4 X 12	5F5
993 96 143 0	FL.KOPFSCHR. M 4 X 18	
993 96 158 7	FL.KOPFSCHR. M 5 X 6	5G5
993 96 160 7	FL.KOPFSCHR. M 5 X 10	5F1 5E4
993 97 076 0	FL.KOPFSCHR. M 3 X 5	
993 97 098 7	FL.KOPFSCHR. M 4 X 8	1H7
993 99 104 7	FL.KOPFSCHR. M 3 X 1,6	
993 99 110 7	FL.KOPFSCHR. M 3 X 6	26C2
993 99 149 7	FL.KOPFSCHR. M 4 X 5	13G11 14M1 15M1 16M1 17M1 17.1M1
993 99 170 0	FL.KOPFSCHR. M 5 X 6	2B9
993 99 189 7	FL.KOPFSCHR. M 6 X 5	8C5
993 99 191 0	FL.KOPFSCHR. M 6 X 8	5A4
994 03 068 7	6KT.SCHR. M 3 X 25	18F6 19A3 19F3
994 03 120 7	6KT.SCHR. M 5 X 80	9F7
994 03 148 7	6KT.SCHR. M 6 X 70	
994 03 239 7	6KT.SCHR. M10 X 75	2DD1 2DH6
994 04 102 7	6KT.SCHR. M 3 X 4	13.3A6 13.3F6 13.3A7 13.3F7 14A5 14A7 15A5 15A7 16A5 16A7 17A5 17A7 17.1A5 17.1A7
994 04 106 7	6KT.SCHR. M 3 X 8	13.1C3 13.3C6
994 04 108 7	6KT.SCHR. M 3 X 10	13.3B7 22D7 7B10 7B11 18F1
994 04 109 8	6KT.SCHR. M 3 X 12	3.1J5 5C1
994 04 144 7	6KT.SCHR. M 4 X 6	
994 04 146 7	6KT.SCHR. M 4 X 8	2F10 5F2 12A4 13K12 19K6 22D4 22L6 22E10 23J2 23J4 26B2
994 04 148 7	6KT.SCHR. M 4 X 10	13.2C3 14C7 14H8 14K8 14C9 14H10 14M11 15C7 15H8 15C9 15H10 16C7 16H8 16C9 16H10 17C7 17H8 17C9 17H10 17.1H1 17.1C7 17.1C9 19F9 25J10
994 04 148 8	6KT.SCHR. M 4 X 10	5E1 11J10 19H9
994 04 149 7	6KT.SCHR. M 4 X 12	8D6 13C9 13.2E2 13.3K3 14K5 14K12 16M7 16L10 19J5 19L6 19D8 20E1 20C2 20G4
994 04 150 7	6KT.SCHR. M 4 X 16	17.1B3 19A4 25H10
994 04 151 7	6KT.SCHR. M 4 X 18	13.2E4 22J4 22H8 24K5 24L8
994 04 151 8	6KT.SCHR. M 4 X 18	3.1D3
994 04 152 7	6KT.SCHR. M 4 X 20	14A3 14G5 15A3 15G5 16A3 16H5 17A3 17H5 17.1B1 17.1G5 19F8 25F9
994 04 154 7	6KT.SCHR. M 4 X 25	13D5 13.3C2 22C3 22C11 24E10 24C8
994 04 157 7	6KT.SCHR. M 4 X 35	
994 04 176 7	6KT.SCHR. M 5 X 8	13H8
994 04 178 7	6KT.SCHR. M 5 X 10	21F10 26M8
994 04 179 7	6KT.SCHR. M 5 X 12	17.1B1 23L3
994 04 180 7	6KT.SCHR. M 5 X 16	8K7 13K4 13H11 13.3B3 13.4C3 20G4 26M6 26A9
994 04 182 7	6KT.SCHR. M 5 X 20	9D2
994 04 184 7	6KT.SCHR. M 5 X 25	8D8 13K12 21K11 28C1 28D5
994 04 186 7	6KT.SCHR. M 5 X 30	18C3 20C1 20D2 20E5 23E6 23C8 24J3 24J10
994 04 188 7	6KT.SCHR. M 5 X 40	18L11
994 04 190 7	6KT.SCHR. M 5 X 50	7F9 13K2 19A2
994 04 192 7	6KT.SCHR. M 5 X 60	13.3E4
994 04 208 7	6KT.SCHR. M 6 X 10	7D3 8L11 23H4
994 04 209 7	6KT.SCHR. M 6 X 12	6E5 6J11 19G4 22J2 23F7 26J2 27D7
994 04 210 7	6KT.SCHR. M 6 X 16	26G 3L10 8H8 19D3 19F9 20B4 20B7 24L11 26L2 27JH5 27H9
994 04 212 7	6KT.SCHR. M 6 X 20	26G 3K3 6K11 9G8 10K7 13D5 13C9 13B10 13C10 17.1A1 18C1 19E7 20D2 22J8 22J9 23B2 23C3 23K5 23G7 23L8 24C6 24G8 24G10 24K11 25F4 25G4 25C5 25C7 25F7 25G8 26L10 27G3
994 04 214 7	6KT.SCHR. M 6 X 25	9C1 13K8 14L3 15L3 16L3 17L3 17.1L3 19E6 20F2 20C3 20D4 20G4 23C5
994 04 214 8	6KT.SCHR. M 6 X 25	3L9 4F1
994 04 216 7	6KT.SCHR. M 6 X 30	6M5 7E5 7E7 8D2 11M2 20B2 23D4 24E5
994 04 217 7	6KT.SCHR. M 6 X 35	7E8 8E3 18G5 18K7 24D7 27G6
994 04 218 7	6KT.SCHR. M 6 X 40	19H5 20B2 20D4 25D8
994 04 221 7	6KT.SCHR. M 6 X 55	20B8 25G2
994 04 222 7	6KT.SCHR. M 6 X 60	13J7 13J9
994 04 226 7	6KT.SCHR. M 6 X 80	25F2 25K5
994 04 278 7	6KT.SCHR. M 8 X 10	20J8 20H10 24C4 24C7
994 04 280 7	6KT.SCHR. M 8 X 16	18F6 18G6 18J6 18L8 18F9 18J10 18L10 27C7 28D4 28F4 28H4
994 04 280 8	6KT.SCHR. M 8 X 16	18J8
994 04 281 7	6KT.SCHR. M 8 X 18	17.1A2 19G9
994 04 282 0	6KT.SCHR. M 8 X 20	3C11
994 04 282 7	6KT.SCHR. M 8 X 20	4E1 7K4
994 04 284 7	6KT.SCHR. M 8 X 25	7K3 8D6 23C3 25K10 27G2
994 04 286 7	6KT.SCHR. M 8 X 30	8F5 8G6 8G9 21G8 25G4 25J7 27F1 27H3 27H4 27H8 27F9
994 04 287 7	6KT.SCHR. M 8 X 35	8D9 8G5 18B1
994 04 288 7	6KT.SCHR. M 8 X 40	8G9
994 04 290 7	6KT.SCHR. M 8 X 50	25G5
994 04 292 7	6KT.SCHR. M 8 X 60	7E4 8A7 8J10
994 04 294 7	6KT.SCHR. M 8 X 70	25B4 25B7
994 04 322 8	6KT.SCHR. M10 X 20	27G10
994 04 326 7	6KT.SCHR. M10 X 30	7L8 21L9 21L10 28G7 28G10
994 04 327 8	6KT.SCHR. M10 X 35	2F5 6F10 8J9 27H2
994 04 328 7	6KT.SCHR. M10 X 40	28F5
994 04 329 7	6KT.SCHR. M10 X 45	18D9 20E4 28H2 28H5
994 04 330 7	6KT.SCHR. M10 X 50	28E5
994 04 332 7	6KT.SCHR. M10 X 60	7E10
994 04 336 7	6KT.SCHR. M10 X 80	19L11 27J10
994 04 380 8	6KT.SCHR. M12 X100	7K8
994 04 447 8	6KT.SCHR. M16 X 35	
994 05 034 5	6KT.MUTTER M 3	11L1D
994 05 034 7	6KT.MUTTER M 3	2E9 5C1 5F4 6.1C1 7H1D 9D3 10A2 10E2 11D3 25C2
994 05 035 7	6KT.MUTTER M 3,5	5L6 6L6
994 05 036 5	6KT.MUTTER M 4	11C11
994 05 036 7	6KT.MUTTER M 4	2E12 3.1D3 4F9 5E7 5G7 5H7 7G6 7G8 7F9 7D10 8K9 11H8 13D4 14C6 14C8 15C6 15C8 16C6 16C8 16K8 17C6 17C8 17.1C6 17.1C8 18G2 18F3 18J10 19C4 19C5 19H6 19G10 20C3 22C6 23H1 23L1 23H4 23L4 24K9
994 05 037 7	6KT.MUTTER M 5	7J1 13.3D2 17.1D2 19B3 21G9 24K8
994 05 038 7	6KT.MUTTER M 6	2H12 6H2 6J10 9C1 9G1 9G7 10J9 11D6 11H7 12A7 12E7 13.1K4 18F5 18H5 18H7 18F12 19A1 19A2 19D4 19D5 19J5 19G8 19L8 20B3 20B4 20A7 22J4 22F10 23C5 23F7 23F8 25H1 25K11 26J1 26K2 27G6 26J3
994 05 040 7	6KT.MUTTER M 8	7K5 8D9 8F6 8F9 8K8 9B4 9D7 18E1 18C3 18C5 18C7 18G11 18H12 19E3 19C5 19E6 19B7 25F1
994 05 041 7	6KT.MUTTER M10	7E10 7K10 8D2 8H11 8K11 8K12 18B4 18H6 18G9 19M9 19L10 21L9 21L10 24F1 27F4 27K9 27L11 28E5 28G7 28G10
994 05 042 0	6KT.MUTTER M12	7L8
994 05 042 7	6KT.MUTTER M12	7L8
994 05 044 0	6KT.MUTTER M16	19A3
994 05 044 7	6KT.MUTTER M16	8D4 12J5

Änderungen vorbehalten

Ersatzteileliste. Spare parts. Pièces de rechange. Piezas de repuesto.

Teile Nr.	Benennung	Bildtafel
994 07 131 7	6KT.MUTTER M10 X1	23F9
994 25 071 7	SCHEIBE 4	14K12
994 25 072 7	SCHEIBE 5	5H10
994 25 201 7	SCHEIBE 4,3	14K5 16M7 16L10 18F2
994 27 071 0	ZYL.KERBSTIFT 3 X 12	3B4 5L4 6C4
994 29 077 0	PASSKERBSTIFT 3 X 20	5J5
994 29 083 0	PASSKERBSTIFT 3 X 32	
994 29 173 0	PASSKERBSTIFT 8 X 32	
994 30 104 0	ZYL.KERBSTIFT 4 X 18	6M9
994 32 072 7	KNEBELKERBSTIFT 3 X 12	17.1E1
994 33 043 6	HALBRD.KERBNAGEL 2 X 6	13D1
994 33 045 0	HALBRD.KERBNAGEL 2 X 8	
994 33 054 7	HALBRD.KERBNAGEL 2,3 X 7	
994 33 073 7	HALBRD.KERBNAGEL 3 X 6	
994 33 075 0	HALBRD.KERBNAGEL 3 X 8	
994 33 130 0	HALBRD.KERBNAGEL 6 X 20	18M11 25L12
994 38 022 8	SPANNHUELSE 1,5X 6	5D3
994 38 025 8	SPANNHUELSE	
994 38 032 8	SPANNHUELSE 2 X 6	2E10
994 38 033 8	SPANNHUELSE 2 X 8	2E10 22C4
994 38 063 8	SPANNHUELSE 3 X 8	13D10 13G11
994 38 046 8	SPANNHUELSE 3 X 10	3.1G4
994 38 069 8	SPANNHUELSE 3 X 20	9C5
994 38 121 8	SPANNHUELSE 5 X 60	5H6
994 38 455 0	SPANNSTIFT 5 X 12	SG 5B3
994 38 489 0	SPANNSTIFT 6 X 20	SG 6K2
994 39 411 0	HUTMUTTER,POLY M 4	14J6 14L11 15J4 17K6 17.1J7 17.1K11 22C5
994 39 513 0	HUTMUTTER,POY M 6	13E1 13F5 19B3
994 39 514 0	HUTMUTTER,POLY M 8	18E1 15F1
994 39 515 0	HUTMUTTER,POLY M 10	27G4
994 39 601 0	6KT.MUTTER M 4	3C8 3D8
994 46 070 8	ZYL.SCHR. M 4 X 10	2K1 2L9 3E3
994 46 071 7	ZYL.SCHR. M 4 X 12	14J3 15J3 16J3 17J3
994 46 085 8	ZYL.SCHR. M 4 X 14	17.1C3
994 46 101 7	ZYL.SCHR. M 5 X 12	2J3 5E10
994 46 102 8	ZYL.SCHR. M 5 X 16	3C6
994 46 113 8	ZYL.SCHR. M 6 X 20	3F2
994 46 124 7	ZYL.SCHR. M 8 X 25	9B1 13D10 13G11
994 46 127 7	ZYL.SCHR. M 8 X 40	18G10 18H11
994 46 144 8	ZYL.SCHR. M 10 X 25	8H7
994 46 146 8	ZYL.SCHR. M 10 X 35	8J7 18D7
994 46 534 7	ZYL.SCHR.,UFK M 5 X 12	2C4 2L7 3.1J4 6A8
994 46 534 8	ZYL.SCHR.,UFK M 5 X 12	2D1 2G11
994 49 501 0	ROHRNIET C 3 X 6	7B10
994 80 142 7	SCHEIBE B 3,2	7B10 7B11 11E1 13.2E6 18F1 21F7
994 80 144 7	SCHEIBE B 4,3	19B4 19E8 19E9 19F9 19J9
994 80 145 7	SCHEIBE B 5,3	9D2 13K3
994 80 146 7	SCHEIBE B 6,4	6H1 6M5 8K8 25K5
994 80 148 7	SCHEIBE B 8,4	18C4 20D8 25B4 25G5 25B7 27C3
995 11 021 0	VERSCHLUSZSCHR. CM 10 X 1	2F4
995 13 025 7	UEBERWURFMUTTER M 16 X 1,6	15K6 16M6 17M6
995 14 019 7	RAENDELMUTTER M 4	11G5 11H9 18J1 26E2
995 19 013 8	SPANNHUELSE 2 X 8	5H4
995 34 022 0	6KT.MUTTER PG13,5 L	11G8
995 34 023 0	6KT.MUTTER PG13	11C2
995 34 061 7	6KT.MUTTER PG11 X 9	12E7
995 43 096 0	RGKPF.ZYL.STIFT 6 M 6X12	13J9 19G5
996 01 086 8	SICH.RING 10 X 1	8K4
996 01 088 8	SICH.RING 12 X 1	9C8 9E8
996 01 091 8	SICH.RING 15 X 1	5D6 8M10
996 01 096 8	SICH.RING 20 X 1,2	2G5 2G6
996 01 098 8	SICH.RING 22 X 1,2	3J9
996 02 113 8	SICH.RING 24 X 1,2	6L10 6L12
996 02 115 8	SICH.RING 26 X 1,2	4G4
996 02 127 8	SICH.RING 47 X 1,75	5D6 5D9
996 03 111 8	TELLERFEDER 12,8	3E2 8M11
996 03 139 0	TELLERFEDER A 28 X 14,2	8G3
996 06 017 0	KUGEL 3,969	5E5
996 06 015 0	KUGEL 6,350	5B4
996 07 004 8	SICH.SCHEIBE 1,9	13E2
996 07 005 8	SICH.SCHEIBE 2,3	3.1H2 14B9 15B9 16B9 17B9 17.1B9 22E5 22E9 26D3
996 07 006 8	SICH.SCHEIBE 3,2	2J10 4H7 4G9 5E1 5C5 5C6 5D8
996 07 007 8	SICH.SCHEIBE 4	3G4 4F5 4F6 4G6
996 07 008 8	SICH.SCHEIBE 5	2H9 3E2 3E4 3H6 3J7 3.1E3 5D3 14C5 14E6 14K6 14C9 14F10 14L10 15J4 15C5 15E6 15C9 15F10 16C5 16E6 16C9 16F10 17C5 17E6 17K8 17C9 17F10 17K10 17.1C5 17.1E6 17.1K6 17.1C9 17.1F10 17.1F10 17.1K10
996 07 010 8	SICH.SCHEIBE 7	2D6 3H5 3.1F3 5J9 9A6 9B6 19A3
996 07 012 8	SICH.SCHEIBE 9	13A4 13E5
996 08 020 0	RILLENKUGELLAGER 160 02	4F3
996 08 070 0	RILLENKUGELLAGER 10X 26X 8	4E4 4F4 4G4
996 08 230 0	RILLENKUGELLAGER 8X22X10, C 3 X 6	2H1 2J1
996 08 231 0	RILLENKUGELLAGER 4X 13X 6	2H1
996 08 234 0	RILLENKUGELLAGER 10X 22X 6	4D4
996 08 348 4	RILLENKUGELLAGER 8X 19X 6	14J1 15J1 16J1 17J1 17.1A2
996 08 534 0	RILLENKUGELLAGER 20X 42X12	5E7
996 08 572 0	RILLENKUGELLAGER 15X 32X 9	18A4 18C7 19M11
996 08 574 0	RILLENKUGELLAGER 20X 42X12	8B3 8G3 8B4 8G4 8D5
996 08 625 0	RILLENKUGELLAGER 10X 30X 9	18B4 18C5 19K6 19M8 27G10
996 08 629 0	RILLENKUGELLAGER 20X 47X14	2H5
996 08 657 0	RILLENKUGELLAGER 15X 35X11	8M10
996 08 699 0	KUGELLAGER 2IRN 20X 47X14	2H4 2J6
996 08 823 0	RILLENKUGELLAGER 6X 19X 6	13J9
996 08 831 0	RILLENKUGELLAGER 8X 16X 5	20E1 20H5
996 08 855 0	RILLENKUGELLAGER 8X 22X 7	19A2
996 08 866 0	RILLENKUGELLAGER 9X 24X 7	6L10 6L11
996 10 106 8	SPRENGRING SP 47	2H3 2H6
996 10 115 0	SPRENGRING SP 72	8G3
996 12 034 7	STELLRING A 4	2E12 22E4 22E9
996 12 036 7	STELLRING A 5	13H11
996 12 038 0	STELLRING A 6	17K8
996 12 038 7	STELLRING A 6	13.2E5 14B5 14H5 14E7 14K7 14E8 14J10 14K11 15B5 15H5 15J6 15E7 15B8 15E8 15G10 15J12 16B5 16E7 16J7 16B8 16E8 16K9 17B5 17J5 17E7 17A8 17E8 17K9 17H10 17.1B5 17.1H5 17.1E7 17.1K7 17.1B8 17.1E8 17.1J10 17.1J11 19G9
996 12 040 7	STELLRING A 8	24G7
996 12 042 6	STELLRING A 10	20F6
996 12 049 7	STELLRING A 20	28C11
996 12 050 7	STELLRING A 22	8H9
996 12 060 0	STELLRING A 24	25E12
996 12 060 7	STELLRING A 24	18E5 18F9 28D4
996 12 244 8	STELLRING A 12	9B4
996 13 137 0	KUGELKOPF C 32 M 8	8H2
996 20 121 0	PASSFEDER A8 X7 X28	8D9
996 23 023 0	KUGELLAGER 17X 40X12	5D10
996 23 068 0	KUGELLAGER 15X 42X13	5E6
996 28 080 0	DICHTRING A13 X19X2	9C5 9D6 9G6 9F7 9G9 9H10 13K2 13.3H7
996 28 384 0	DICHTRING A10 X14	9G5 9J5
996 35 025 0	DICHTRING C10 X14	2E4 6E6
996 39 102 0	KUGELSCHEIBE C 8,4	19C5 19B7
996 39 103 0	KUGELSCHEIBE C10,5	8K12 12E5 18D7 18F8 18E9 18F10 18E11 25E12
996 39 122 0	KEGELPFANNE D 9,6	19C5 19B6
996 39 123 0	KEGELPFANNE D12	8K12 18E5 18D7 18F8 18E9 13F10 25E12
996 45 145 0	STOFFDR.VERSCHR.	18C4
996 49 009 0	KEILRIEMENSCHEIBE A 58-L	8G11
996 49 011 0	KEILRIEMENSCHEIBE A 67-L	8K9 8G11
996 49 012 0	KEILRIEMENSCHEIBE A 71-L	8K9
996 49 014 0	KEILRIEMENSCHEIBE A 80-L	8K9 8G11
996 49 015 0	KEILRIEMENSCHEIBE A 85-L	8K9
996 49 017 0	KEILRIEMENSCHEIBE A 95-L	8G11
996 49 016 0	KEILRIEMENSCHEIBE A 90-L	8G11
996 49 018 0	KEILRIEMENSCHEIBE A 100-L	8K10
996 49 023 0	KEILRIEMENSCHEIBE A 140-L	8M10
996 61 029 0	WINKELGELENK A10	13H8
996 79 060 0	BOHRBUCHSE B 4 X 10	13G11
997 15 320 0	LOETSTIFT RB2619/8/3	
997 15 350 0	STECKHUELSE 6,3-1	4L10 4G11 9K2 9F4 11E2 11K7 18J3 20J4
997 15 560 0	ADERENDHUELSE A 0,5- 6	
997 50 216 0	G-SICHERUNGSEINSATZ F 6,3	10L2 10M4 12G1
997 50 232 0	G-SICHERUNGSEINSATZ M 0,63 C	10M2 12G1
997 50 234 0	G-SICHERUNGSEINSATZ M 1,00 C	10F2 12G1
997 50 SICH.EINSATZ M 1,60 D		10M4
997 50 260 0	G-SICHERUNGSEINSATZ T 800	10M2
997 50 261 0	G-SICHERUNGSEINSATZ T 1	11B8
997 50 264 0	G-SICHERUNGSEINSATZ T 2	10L4 12G1
997 50 266 0	G.SICHERUNGSEINSATZ T 4	11B8 12G1
997 70 089 4	LIY LITZE 0,25 GR	
997 70 090 0	LEITUNG,H05V-K 1 X 0,5 BR	
997 70 090 5	LEITUNG,H05V-K 1 X 0,5 BL	
997 70 091 4	LEITUNG,H05V-K 1X 0,75 GR	
997 70 092 9	LEITUNG,H05V-K 1X1,0 GEGN	
998 34 058 0	6KT.MUTTER M D X0,75	16I0 3.1D4 3.1E5 5L5
998 68 027 8	SPANNRG.SP220 4	14B7 15B7 16B7 17B7 17.1B7
998 82 023 8	GREIFRING G 3 X0,6	14B5 14B7 15B5 15B7 16B5 16B7 17B5 17B7 17.1B5 17.1B7
998 83 021 8	HALBMONDRING H 6 X0,7	19H7
998 83 031 8	HALBMONDRING H 15 X1	36I
998 85 065 0	SIMMERRING BA 7X16X5	
998 85 115 0	SIMMERRING BA 9X18X6	6L6 6L9
998 85 226 0	SIMMERRING BA 12X22X4	3J8
998 85 680 0	SIMMERRING BA 20X30X7	3M6
998 85 690 0	SIMMERRING BA 20X32X7	3J4
998 85 780 0	SIMMERRING BA 20X47X7	3M7
998 85 940 0	SIMMERRING 22X32X5,5	4H5
998 86 007 0	O-RING OR 3 X 1	5C5
998 86 027 0	O-RING 7 X 1,5	
998 86 047 0	O-RING 9,5 X1,6	
998 86 053 0	O-RING 10 X 2	4G5
998 86 067 0	O-RING 11,3X 2,4	3K4
998 86 068 0	O-RING 11 X 1,5	3B6
998 86 072 0	O-RING 12 X 1,5	1F2 1F9 1F10 1B11
998 86 110 0	O-RING 15 X 2	
998 86 159 0	O-RING 19 X 4	2K9 5C8
998 86 330 0	O-RING 38 X 2	4F3
998 86 500 0	O-RING 3,3X 2,4	5G2 5E5 5M9 6E7 6K9 13.4C7
998 86 556 0	O-RING OR 76-4	
998 88 016 0	STUETZSCHEIBE 20X 28X2	9H8
998 88 051 0	PASZSCHEIBE 6X 12X0,1	15J6
998 88 052 0	PASZSCHEIBE 6X 10X0,1	14D5 14H10 15C5 15G9 16C5 16H10 17C5 17H9
998 88 061 0	PASZSCHEIBE 12X18X0,1	
998 88 101 0	PASZSCHEIBE 6X 12X0,3	3.2E5 17L8 17L9
998 88 102 0	PASZSCHEIBE 6X 10X0,3	14C5 14H10 15C5 15H9 16C5 16H10 17C5 17H9
998 88 104 0	PASZSCHEIBE 5 X10X0,3	5B6
998 88 110 0	PASZSCHEIBE 10X 16X0,3	6H4 27G10
998 88 122 0	PASZSCHEIBE 30X 42X0,3	
998 88 152 0	PASZSCHEIBE 8X 14X0,5	5A4
998 88 157 0	PASZSCHEIBE 6X 10X0,5	14C5 14H10 15C5 15H9 16D5 16H10 17D5 17H9
998 88 161 0	PASZSCHEIBE 12X 18X0,5	19F8
998 88 162 0	PASZSCHEIBE 15X 21X0,5	3F1 4F3
998 88 166 0	PASZSCHEIBE 20X 28X0,5	23E4
998 88 205 0	PASZSCHEIBE	
998 88 210 0	PASZSCHEIBE 10X 16X1	
998 91 014 0	SPRENGRING SB11	5G5
998 95 022 8	L-RING J 28 X1,2	4D4
999 14 024 9	ISOLIERSCHLAUCH SW 2 LWX0,5	
999 14 025 4	ISOLIERSCHLAUCH GR	
999 14 029 4	ISOLIERSCHLAUCH GR 5 LWX0,6	
999 14 030 4	ISOLIERSCHLAUCH GR 6 LWX0,6	
999 14 032 4	ISOLIERSCHLAUCH GR	
999 14 034 4	ISOLIERSCHLAUCH GR 10 LWX0,7	
999 18 791 7	LEITUNG,H03VV-F 2 X0,75 SW	6F2 11J2 11M7 20D7 23K3 24L4
999 18 905 4	LEITUNG,H05VV-F 3 G1,0 GR	
999 18 905 7	LEITUNG,H05VV-F 3 X 1,0 SW	
999 18 909 7	LEITUNG,H05VV-F 4 X1,0 GR	
999 18 913 7	LEITUNG,H05VV-F 5 G1,0 GR	
999 19 018 6	MONTAGESCHEIBE KU-920	
999 19 018 7	MONTAGESCHEIBE KU-928	
999 19 020 5	HAFTETIKETTEN 8X10 RT	
999 19 020 7	HAFTETIKETTEN 8X10 BL	
999 19 020 8	HAFTETIKETTEN 8X10 GE	
999 19 020 9	HAFTETIKETTEN 8X10 RS	
999 19 021 3	HAFTETIKETTEN 8X10 GR	
999 19 021 8	KAPPE K14SCHWARZ	18J8 18J12
999 19 024 5	PLASTIKFLASCHE D50/25	7G5
999 19 035 4	STOPFEN GPN350-I21	5F5
999 20 000 1	KABELENDHUELSE 1,5	
999 20 008 3	MIKROSCHALTER BZ-2RW855	11H5 11F7 19F3 25F3
999 20 011 4	ISOLIERST.FLANSCH F4-X	
999 20 012 1	ISOLIERST.FLANSCH F3-X	
999 20 013 8	EINBAUBUCHSE MEB 60	10C1
999 20 034 2	STECKER MES 60 BZ	11L1
999 20 034 9	REIHENKLEMME NR. 9220	10K3 11C7
999 20 035 0	ABSCHLUSSPLATTE NR. 9221	
999 20 035 1	ENDWINKEL NR. 9022	
999 20 035 2	TRAGSCHIENE NR. 9021	11D7
999 20 042 4	ISOLIERST.GEHAEUSE C146-150	
999 20 042 7	MONTAGEPLATTE ZU C146	
999 20 043 1	ABDECKKAPPE 5 PA-PG9-1	11D1 11J5 11G6 11K6 24L3
999 20 043 9	WUERGENIPPEL PG13,5	
999 20 044 0	WUERGENIPPEL PG16	11C3 11C7
999 20 048 5	STECKDOSENEINSATZ 16POL16	
999 20 048 8	ANBAUGEHAEUSE HAN 16 A	
999 20 059 6	ADERENDHUELSE A 1-6	
999 20 059 7	KABELTUELLE HV 13D2	19G8
999 20 076 2	KABELVERSCHRAUBUNG ST B 16	
999 20 082 3	VERBINDUNGSSTEG VB6/35	
999 20 085 4	BEF.SCHELLE/VERNICK. 604-7	4E9
999 20 085 5	BEF.SCHELLE/VERNICK. 604-9	
999 20 085 5	BEF.SCHELLE/VERNICK. 604-13	5G7
999 20 086 9	BEF.SCHELLE/VERNICK. 605-16	
999 20 087 1	TUELLENGEHAEUSE HAN 16 A	
999 20 088 3	SICHERUNGSHALTER SI 9 K 3	
999 20 089 0	KABELBAND 203MM LANG	11E2 11J7 11H8 11D10 18G7 21F7
999 20 089 5	STECKER MES 100	11L3

Änderungen vorbehalten

Ersatzteileliste. Spare parts. Pièces de rechange. Piezas de repuesto.

Teile Nr.	Benennung	Bildtafel
	PG 11	
999 20 091 8	TUELLENGEHAEUSE HAN 3A	
999 20 092 1	SOCKELGEHAEUSE HAN 3A	10D1
999 20 092 6	WIDERST.METALL- 1,5K0,4	
999 20 093 6	BEF.SCHELLE/VERNICK. 605-13	5G9 7G9 9F2 11F1 11K6
999 20 093 8	WIDERST.METALL- 2,2K0,4W	
999 20 094 2	KABELABZWEIGKASTEN B 10-4	11D9
999 20 096 9	STEUERLEITUNG 16 X 0,34	
999 20 097 0	STEUERLEITUNG 24 X 0,34	11F1 11L6 11H8
999 20 097 1	DIODE 1N 4004	
999 20 097 3	DRUCKTASTER 101102043/	7F11 11F1 11B3 11K6
999 20 098 5	MIKROSCHALTER MZX1021306	4C5 11F5 11G11 11J12
999 20 098 7	WENDESCHALTER	17.1A3
999 20 100 5	EINBAUBUCHSE MEB 16D	
999 20 100 6	STECKER MES 24D	9F1 11H1 11C3 11G6 11L6 18J1 18M4
999 20 100 7	EINBAUBUCHSE MEB 24D	10B1 10C1 10A4
999 20 101 5	SCHICHTWIDERSTAND 330 / 1,0W	11E3
999 20 101 8	KABELKANAL 33X30/8A6	9F2 11A10
999 20 102 4	TRANSISTOR BSX46-16	
999 20 102 6	EINBAUBUCHSE MEB 100A	10C1
999 20 103 1	KONDENSATOR,ELKO 100- 63	
999 20 104 6	WUERGENIPPEL PG 9	11D1 11H5 11H7 18G1
999 20 104 7	VARISTOR 250S0L100/	
999 20 105 0	ELKO 4,7- 63	
999 20 105 9	SCHUTZSCHALT.EINSATZ 4,0-6,3A	7G9 11C6
999 20 108 8	TRAFO	10K8
999 20 110 0	TRAFO JAPAN	10K8
999 20 111 3	ISOLIERHUELSE B6GLASKLAR	9J2 9F4 18H3 20H4 26G3
999 20 115 3	MIKROSCHALTER BZ2RW82255	2E9 3B4 8D7 11D1 11J7 18H2 19A4 19L4 19M6 20D6 21E7 24L4
999 20 115 4	BEF.SCHELLE 604-4	4M11 5H7 11E4 11K11 18K5
999 20 116 0	SCHUKOSTECKER PEH6172	26M11
999 20 116 2	SCHUKO STECKDOSE 2030WJPS	11C11
999 20 120 5	NADELSCHELLE 7-11	4D11
999 20 123 8	KNOPF D20-441	10H1
999 20 123 9	DECKEL D40-0401	10H1
999 20 124 0	SCHEIBE D42-420	10H1
999 20 124 1	STATOR D43-422	10H1
999 20 125 1	BETR.STD.ZAEHLER 24V/50HZ	11A1
999 20 125 6	DRUCKTASTER SCHWARZ	11C2 19H12
999 20 127 7	MIKROSCHALTER 1005.1401	11H4 11M10
999 20 128 6	STECKER 71430-030	13C10
999 20 130 3	SCHUTZSCHALT.EINSATZ 2,5-4 A	11D9
999 20 130 4	GEHAEUSE GHM6101169	7F12 11C6 11C7
999 20 130 6	BETR.STD.ZAEHLER 24V/60HZ	11A1
999 20 131 1	STECKERGEHAEUSE 4 POLIG	5F5 11M8
999 20 131 2	BUCHSENGEHAEUSE 4 POLIG	5G4 11M8
999 20 131 3	BUCHSE 163 304-2 MNL MS VERZINN	5G4
999 20 131 4	STIFT 163 305-2 MNL MS VERZINN	5F5
999 20 133 2	MAGNET GU30A/14	5G4
999 20 136 9	STECKDOSE 71206-030	13C10
999 20 141 4	LEUCHTDIODE ROT CQY26II	11B1
999 20 142 2	SENDERLAMPE	11K2 11G3
999 20 142 3	SIGNALFOLIE 25BR 5870	14E4 15E4 16E4 17E4 17.1F3 17.1H4
999 20 148 3	MP-SCHIENE GHM6191208	11C7
999 20 148 7	POTENTIOMETER VC 10 50 K OHM	10H3
999 20 150 5	KIPPSCHALTER 1 POLIG	11B3
999 20 150 6	LEUCHTDRUCKTASTER ROT	11B1
999 20 151 3	KASTENUNTERTEIL GEBOHRT	11C2
999 20 151 7	MAGNET GL40E/76	4H11 6F2
999 20 153 7	LEUCHTDIODE,KL. ROT LD30A	11A3
999 20 156 8	GERAETEDOSE C164-235F-	4G12
999 20 156 9	KABELSTECKER C164-539F-	11E2
999 20 157 1	KABELKANAL HVK1	18M4 26H3
999 20 157 3	MAGNET GL40E/49	4G8
999 20 157 7	LEITUNGSVERTEILER 82.830.002	4M10 4G11
999 20 158 1	MESSERKONTAKT V-NO1008-	4H11
999 20 158 9	LEUCHTDIODE GRUEN CQY28	11B1
999 20 160 0	STECKHUELSE A2,8X1	4G11 11E1 11F5 11J8 11J10 11H12 18H1 21E7 23K3
999 20 161 0	GEDR.SCHALTUNG KAW 99	23J3
999 20 161 3	FLANSCH LACK	10B4
999 20 161 5	SCHALTSCHRANK LACK. 44X55X25CM	10B5
999 20 161 7	FEDERHEBEL 191 013013	11G11 11J12
999 20 161 8	ISOLIERHUELSE B-3	11E1 11E5 11J8 11J10 11H12
999 20 162 1	VERB.LEISTE 6POL. 306/00226	11F1 11L8 11H9 18G1 26E4
999 20 162 4	TRAFO A15344	10K3
999 20 162 8	SCHRAUBKAPPE UA20.471	10K4 10L4
999 20 163 4	STEUERLEITUNG 4 X 0,35	5G9 11F1 11J9 11K11
999 20 164 9	PILZTASTE 130050051	23H1 23H4
999 20 165 0	KONTAKT 120115501	23J3
999 20 165 0	KONTAKT 120115501	23J2
999 20 165 7	TRIMMWIDERSTAND 10 K OHM	10H2
999 20 167 3	LICHTSCHRANKE SPX1879-12	2E9 11D4 11L10
999 20 167 5	GEDR.SCHALTUNG KAW113	2E9 11E4
999 20 169 6	STEUERUNG VP 4003	10F4
999 20 169 9	SCHALTER,INDUKTIV M12 X 1	6.1F1 8D6 8D7 8F6 11J5 11M10 25E9 26G8
999 20 170 9	DREHSCHALTER 12-CKL-B	10J1
999 20 171 1	STECKDOSENEINSATZ 4 POLIG+PE	10D1
999 20 171 3	LEUCHTDIODE KL.GRUEN LD371I	11A2
999 20 171 5	LEUCHTDIODE CQV 23-7	11A1
999 20 171 6	ENDSTOERFILTER F1764-0401	10L2
999 20 172 0	IMPULSZAEHLER P0874 107	11A2
999 20 172 1	IMPULSZAEHLER MVS 13.21	11B3
999 20 172 2	LEUCHTE,KENNZEICHEN-	7F8 11H4
999 20 172 3	GLUEHLAMPE 24V 5W	11H4
999 20 172 4	PHASENFOLGERELAIS NPF/007263	10K1
999 20 172 6	SCHALTFOLIE 6X55M ALU	12G5 14F11 15F11 16F11 17F11 17.1F11
999 20 172 9	FLANSCH LACK. 5	10D1
999 20 173 0	FLANSCH LACK. 6	10B1
999 20 173 1	FLANSCH LACK. 7	10B5
999 20 173 3	STECKDOSE 3-FACH 3805054	26M11
999 20 174 0	GRUNDPLATINE GP 4003	10G1
999 20 174 1	STECKPLATINE ZEITKARTE	10H2
999 20 174 2	STECKPLATINE EING.+24V	10H2 10H3
999 20 174 3	STECKPLATINE EING.+2A	10H3
999 20 174 4	STECKPLATINE AUSG.+12V	10H3
999 20 174 5	STECKPLATINE EING.+12V	10H3
999 20 174 9	LEUCHTE,PUNKT- 602327	11J5
999 20 176 6	STECKPLATINE EING.AUSG.	10H3
999 20 176 2	GLUEHLAMPE 12V20W	11K5
999 20 177 4	DAUERMAGNET 1065D7	7C4
999 20 177 8	SCHALTER,INDUKTIV M12 X 1	8F5 11J5 11L10
999 20 178 0	SCHALTER,LOETBRUECKE DIP-FIX	10J3
999 20 184 0	HILFSSCHUETZ DILO8-31G	10L1
999 20 216 9	MAKIERUNGSLAMPE TYP 3	26H10
999 20 217 0	LAMPE,HALOGEN- 12V/20W	26J9
999 20 236 1	GEDR.SCHALTUNG KAW217	11L11
999 21 045 1	GEWINDEEINSATZ 106CKX 9	
999 21 020 7	GELENKSTANGENKOPF SF10	28E4
999 21 023 4	KUGELHALTER 22,8X30,2	2E6 5J8
999 21 024 7	STERNGRIFF M10 RD60	24G1 24H11
999 21 024 9	SCHNAEPPER,MAGNET- 3008/006	24K5 24K9
999 21 030 7	GELENKLAGER SKF GEB/C	3D11
999 21 033 2	GELNKLAGER GL 6	
999 21 044 1	GELNKSTANGENKOPF GI 6	13B4 13B8 13H9 19C4 19E4
999 21 052 6	PUFFER A 20292	7D11
999 21 056 9	GELENKLAGER GE 4 D LN 9193	
999 21 068 9	PUFFER 25444	18F5 20A3 20A7 20D2 20G6 26J3
999 21 070 2	GELENKSTANGENKOPF KA12STVC2	9B4 9D8
999 21 070 3	GELENKSTANGENKOPF SAKB 6 F	13C4 13A7 14C4 14E7 14E10 15C4 15E7 15E10 16C4 16E7 16E10 17C4 17E7 17E10 17.1C4 17.1E7 17.1E10 22F10
999 21 070 5	GLEITLAGER 8X 13X 2	9C5 9C7
999 21 073 0	LENKROLLE 340/08/50	28J2 28J5
999 21 074 1	GELENKSTANGENKOPF GIS 8	9A6 9B7 18A2 18C3 20J3 20H6 20E7 23C3 24K3 24G7 24G10
999 21 074 3	PUFFER A 20292	7D11
999 21 074 5	GELENKSTANGENKOPF GA 8	8F6
999 21 075 7	ISOFLEX-FUSS A 85 SHORE	12J5 18M10 25L10
999 21 076 0	KLEMMHEBEL KGR1M 6X15	8D6 20D7 23J5 23K6 23J7 23J8 25G5
999 21 076 1	KLEMMHEBEL KGR2M	8D3
999 21 077 4	RUTSCHNABE GR1/100.11	18C1
999 21 077 8	KONUSLAGER	19F5
999 21 079 6	BUCHSE 12 X18 X20	13C9
999 20 080 3	GELENKSTANGENKOPF SFIK 8F	21G5
999 21 080 4	GELENKSTANGENKOPF SFIK 10F	13A2 13D5 20E7 20B1 20E3 20F6 24M4 25F2 25F8 27G2
999 21 081 1	KUGELROLLE KU 0530-	8B4 8J5 13L11
999 21 081 6	GELENKKOPF SI 10 E	25F8
999 21 081 8	KLEMMHEBEL KGR2M 8X15	25J7 28D4 28B9
999 21 082 9	PUFFER A 20291	7K10 8K8
999 21 083 4	DICHTRING 15X21X4,5/	3F4 3F5
999 21 083 8	KLEMMHEBEL KGR2M 10X25	24D5
999 21 084 3	NADELKAEFIG K7X10X8 TNSORT 0-2	
999 21 084 4	NADELKAEFIG K7X10X8 TNSORT-2-4	
999 21 084 5	NADELKAEFIG K7X10X8 TNSORT-4-6	
999 21 084 6	NADELKAEFIG K7X10X8 TNSORT-6-8	
999 21 084 7	NADELKAEFIG K7X10X8 TNSORT-8-10	
999 21 085 6	REIBSCHEIBE GROESSE 1	18D2
999 21 085 7	LAUFBUCHSE GROESSE 1	18D1
999 21 085 9	DRUCKVERSCHLUSS KM 610-64	7B10 18G2
999 21 086 1	PUFFER A 25326	11C2
999 21 086 9	GLEITLAGER 4X 7X 2	18G2 22C5 22E11
999 21 087 1	LENKROLLE 361-SU	7K5
999 21 088 7	SINTERLAGER 12X16X15	
999 21 088 9	SINTERLAGER 6X10X10	13H4 13G8
999 21 089 0	SINTERLAGER 20X26/32X	4F1 13C4 13F6 13E4
999 21 089 2	KUGELBUECHSE 0668-01600	13J11
999 21 089 3	DICHTUNG 1331-03200	13J11
999 21 089 5	HANDRAD M.ANZEIG. HST81-S...	8K12
999 21 090 6	SPANNELEMENT 28X32 RFN8006	8G2
999 21 090 8	GELENKKOPF KA 5 D	17.1E1
999 21 091 0	GEWINDEEINSATZ 106CKX 6	
999 21 092 5	KLEMMHEBEL RGR1M 6X20	19D10 26H10 26K10
999 21 094 8	KLEMMHEBEL M 6	19H8
999 21 094 9	GLEITLAGER 12X 14 X12	19D5 19F7
999 21 095 0	FED.DRUCKSTUECK M 6	19G7
999 21 095 6	GELENKSTANGENKOPF GI 5	20F3
999 21 096 0	PUFFER,B D=15/M5	9C10 9E10
999 22 001 3	VENTIL,TASTRO-3/2 R 1/8"	8D3
999 22 002 5	OELER OA-P	9J10
999 22 003 4	ZYLINDER,DOPPELTW Ø 45X 80	9C6
999 22 004 2	ZYLINDER,DOPPELTW D 19X 50	23E3
999 22 012 6	ZYLINDER,EINFACHW D 19X 15	25F1
999 22 013 1	ZYLINDER,DOPPELTW D 19X100	20K3 20K6 24J7 24H10 25H2
999 22 015 6	ZYLINDER,DOPPELTW D 19X175	25J3
999 22 035 0	BEFESTIGUNG L QM/771/21	20L4 20K6 24J8 24H10 25J7
999 22 035 3	ZYLINDER,DOPPELTW D 19X20	15M6 16L5 17M6 23F3
999 22 038 1	FILTER FA-K R1/4	9J1
999 22 038 2	DRUCKREGLER MR-08,R1/4	9H8
999 22 044 1	STECKNIPPEL	9F4 9J4 18K4 20K4 21H8
999 22 047 5	SCHLAUCHKLEMME	13.3B10
999 22 050 1	VENTIL,DRUCK -4/2 R 1/8"	9E7
999 22 051 2	VENTIL,DRUCK -3/2 R 1/8"	13.3F2 13.3D3 13.3E7 13.3K7 13.3F12 13.4C2 13.4H3 18J4 26L5
999 22 051 9	VENTIL.MANUELL- R 1/8"	8D7 8D8 9K3 9H5 13.3D7 13.3J8 13.3E12 18K4 19B1 19C2 19E7 20K3 20L3 20C5 20D5 20J5 20K7 20H4 20L5 21H8 22L4 23B2 23E3 24H1 24K1 24H7 24J7 25H2 25E7 25K8 26G6 27H2
999 22 054 1	ZYLINDER,DOPPELTW D 19X250	25H7
999 22 055 0	VENTIL,ABSPERR- R 1/4"	9H6
999 22 059 5	ZYLINDER,DOPPELTW D 25X150	25E7
999 22 059 6	BEFESTIGUNG F QM/376	
999 22 059 7	BEFESTIGUNG L QM/378	13D2 13F4 13B7 13C9 20F3 25D7 27J4
999 22 059 8	SCHWENKBEFESTIG.D FUER M9175	9C7
999 22 059 9	ZYLINDER,EINFACHW D 12X 10	6.1C3
999 22 060 1	ZYLINDER,EINF. D 12 X 40	26B3
999 22 061 0	VENTIL,DRUCK- R 1/4"	9F7 13K2
999 22 062 1	O-RING 3,5X15 PERB	18J4 20J4
999 22 063 4	DRUCKGASPITOLE DUPLA	9K8
999 22 063 5	SCHLAUCHTUELLE R 1/4-D6	
999 22 063 7	ZYLINDER,DOPPELTW D 19X 25	16L5
999 22 062 4	VENTIL,MANUELL- R 1/8"	9H5 9G10 9J11 13.3C2 13.3E10 13.4B2 13.4G3 13.4B6 26C1 26K5 26B7 26E9
999 22 065 4	BEFESTIGUNG L QM/377	8D8 13K4 20C7 24H2
999 22 066 4	MANOMETER R 1/8"	9J9 9C10
999 22 066 6	ZYLINDER,EINFACHW D 16X 15	3H7 9E3 9E11 13J5 19B3
999 22 067 0	VENTIL,TRASTO-3/2 M 5	
999 22 067 4	ZYLINDER,DOPPETLW D 20X 50	8F7
999 22 068 3	ZYLINDER,EINFACHW D 8 X 12,5	2D10 13.3D4 22C3 22B8 22D9
999 22 068 4	ZYLINDER,DOPPELTW D 10X 50	13D6
999 22 068 6	ZYLINDER,DOPPETLW D 12X 12,5	14D1 15D1 16D1 17D1 17.1G1
999 22 069 1	SCHALLDAEMPFER R1/8"AUSS.	
999 22 069 4	SCHLAUCHKLEMME 0S07/3	3E3
999 22 070 3	VENTIL,MAGNET-3/2	6.1E5 9F2 9K2 9L3 9F4 9A9 9C9 18J4 20J4 21G7 23K1 26G4 27K3
999 22 070 5	ANSCHLUSSPLATTE 1-FACH	6.1F5 9L1 9J2 9M3
999 22 070 6	ANSCHLUSSPLATTE 2-FACH	9F2 9E9 21G7 22L1 27K3
999 22 070 7	ANSCHLUSSPLATTE 3-FACH	9C9 18L3 20L4
999 22 070 8	ANSCHLUSSPLATTE 4-FACH	9F4 9H4 18K2
999 22 070 9	KERN F.VENTIL	18J3 20J3
999 22 071 0	VENTIL,SAUG- R 1/8"	4D11
999 22 071 1	ZYLINDER,DOPPELTW D 20X100	20C5 20E6 24J1
999 22 071 2	VENTIL,PEDAL- M 5	13.1J4
999 22 071 5	ZYLINDER,DOPPELTW D 10X 25	24E11
999 22 072 2	ZYLINDER,EINFACHW D 25X 50	27J4
999 22 072 4	ZYLINDER,EINFACHW D 10X 25	3.1G4 13F4
999 22 072 5	BEFESTIGUNG L QM/947	
999 22 072 6	BEFESTIGUNG F QM/945	3.1F3 13E7 24D11
999 22 072 7	ZYLINDER,DOPPELTW D 25X 50	13B7
999 22 073 7	ZYLINDER,DOPPELTW D 25X 25	9B7
999 22 073 8	ZYLINDER,DOPPELTW D 25X 25	13E4
999 22 073 9	ZYLINDER,DOPPELTW D 25X 25	13H5
999 22 074 0	ZYLINDER,DOPPELTW D 25X 80	13C2 20E3
999 22 074 1	ZYLINDER,DOPPLETW D 20X250	13G7
999 22 074 6	VENTIL,DRUCKK- M 5	7F9
999 22 074 7	ZYLINDER,DOPPELTW D 16X 25	19C3
999 22 075 2	FILTEREINSATZ	5F4 5L9
999 22 075 3	ZYLINDER,DOP.KSTG D 20X250	21E8
999 22 075 4	ZYLINDER,EINFACHW D 12X 50	22K4
999 22 075 5	ZYLINDER,EINFACHW D 12X 4	13.2E4 20C2
999 22 075 8	VENTIL,TASTRO-3/2	8D1

Änderungen vorbehalten

Ersatzteileliste. Spare parts. Pièces de rechange. Piezas de repuesto.

Teile Nr.	Benennung	Bildtafel
999 22 076 4	VENTIL,ODER-ELEM. STECKBAR	
999 22 076 8	VENTIL,TASTE-3/2	
999 22 076 9	SCHALLDAEMPFER R1/4"	13K4
999 22 077 5	ZYLINDER,EINFACHW D 12X 50	20F4
999 22 079 0	DURCHGANGSFILTER	4F9
999 22 079 2	ZYLINDER,DOPPLETW 50 D 25X200	27J3
999 22 079 6	LAGERBOCK	13D6 20C3 20E5
999 22 079 7	VENTIL,DROSSELRUE M 5	
999 23 050 2	NADELLLAGER RNA05X10X8	
999 23 051 8	DICHTRING 615X21X3	4F5
999 23 056 3	NADELHUELSE HK 912	19A3
999 23 801 1	NADELHUELSE,FY 58 5X 9X 8	5E1 5D8
999 23 806 1	NADELHUELSE FJ 910 9X13X10	6M5
999 24 001 8	WI-STUECK R 1/8"	9G5 9J5 9B10 9D10 9J11 13.3C4 13.4B2 13.4B3 13.4B4 20L2 20M4 20D5 20J5 20M7 24H1 24H7 26A3 26K4 26K6 26K7 26B9
999 24 003 9	WI-STUECK R 1/4"	9H7
999 24 005 2	SCHLAUCHTUELLE R 1/8"D10	9G5 9J5
999 24 005 3	SCHLAUCHTUELLE R 1/4"D10	9G6 9J6 9H10
999 24 020 9	SCHOTTVERSCHRUBG R 1/4"	9G9
999 24 025 2	GD-E-VERSCHRAUBG R 1/8"D6	13.4G3 26E9
999 24 025 5	WI-E-VERSCHRAUBG R 1/8"D6	13.3F3 13.3F12
999 24 025 6	T-E-VERSCHRAUBG R1/8"D6	9E12 13F2
999 24 026 0	T-E-VERSCHRAUBG D 6	18E3
999 24 026 9	BLINDSTOPFEN R 1/8"	6.1F4 9L1 9M2 9F3 9J4 9J5 9D9 13.2H1 13.4E6 18J1 23B2
999 24 027 0	BLINDSTOPFEN R 1/4"	
999 24 027 3	SCHW.VERSCHRAUBG R 1/8"D6	13.4B4 26L7
999 24 030 1	DOPPELNIPPEL R1/4-R1/4"	9H6 9G7 9G8 9H8 9J10
999 24 030 2	DOPPELNIPPEL	8D8 9K3 9D6 9D7 9B10 9D10 9G10 9J10 9J11 13.2G3 13.3C2 13.3D6 13.3D7 13.3K7 13.3E10 13.3E12 13.4H1 13.4B2 13.4G2 13.4B3 13.4F3 18K4 19B2 20K3 20M4 20C5 20D5 20H6 20L6 21L4 21H8 23E3 24H1 24K1 24H7 26C1 26K4 26K6 26B7 26E8 27H2
999 24 030 3	DOPPELNIPPEL R1/4-R1/8"	9G9 9G10 13.3J6
999 24 030 4	REDUZIERNIPPE	9C5 9D7 9F7 9G9 13K2 13.3H7
999 24 030 5	T-VERTEILERBLOCK R 1/8"	9D6 9C10 9E10 9G10 9J10 13.2G3 13.3E2 13.3D6 13.3E10 13.4H1 13.4B4 18K5 26K7
999 24 032 7	GD-E-STUTZEN R 1/8"D4	
999 24 032 8	WI-E-STUTZEN R 1/8"D4	9K4
999 24 033 4	T-VERTEILERBLOCK R 1/4"	9H6
999 24 033 9	KR-VERTEILERBLOCK R 1/4"	13.3H7
999 24 034 2	NORMA-SCHELLE S 18-9-ZY	
999 24 034 3	NORMA-SCHELLE S 12-9 ZY	9G6 9K8 9H10
999 24 035 4	KUPPLUNGSTEIL R 1/8"	13.3K2 13.4B10
999 24 035 5	STECKTEIL 4 LW X 1	13.3K2
999 24 036 0	KLEMMLEISTE KK-4	
999 24 036 1	MUFFE R 1/8"	9B10 9G10
999 24 036 5	SCHW.-VERSCHRAUBG M 5 D	13.1D5 22B3 22C3 22B5
999 24 036 6	T-SCHWVERSCHRAUBG M 5 D	22C5 22C8 22B9
999 24 038 1	ROHRNIPPEL R1 1/2"	24E11
999 24 038 5	GD-E-VERSCHRAUBG R 1/8"D4	6.1B3 6.1F5 9H11 9J11 13H1 13K1 13.2G3 13.4C2 15M5 16M5 17M5 18J4 18J5 20E6 20L5 21H7 23D3 26L5
999 24 038 4	GD-E-VERSCHRAUBG R 1	9J2 9F10 9H12 13H2 13.3K1 13.3B2 13.3D3 13.4A2 13.4F2 13.4C7 18M5 26K5 26A7 26D9
999 24 038 5	WI-E-VERSCHRAUBG R 1/8"D4	6.1F4 8D7 9L1 9L3 9E5 9D6 9B7 9G11 13G1 13B7 13.3K8 13.3D12 15L6 16L6 17L6 18K5 19C1 19C2 19D6 20L3 20K4 20D5 20K5 20L5 21F6 22L4 22M4 23E3 24J1 24J7 27J2
999 24 038 6	T-E-VERSCHRAUBG R 1/8"D4	9E7 9C9 9E11 13F1
999 24 038 7	T-ES-VERSCHAUBG R 1/8"D4	9D5 9F11 13G1 13J2 22M4
999 24 039 0	GD-E-VERSCHRAUBG M 5 D 4	3.1G1 7F9 9E3 9H11 13H1 13.1K2 20E4 22B3 22B9
999 24 039 1	WI-E-VERSCHRAUBG M 5 D 4	20D1 3L8 9H11 13H1 13.1D5 13.2E2 13.1A10 14D2 15D2 16D2 17D2 17.1G1 19C2 19C3 20D2 20E5 22C4 22K4 22C5 22C8 22B9 22C9
999 24 039 2	WI-E-VERSCHRAUBG R 1/8"D6	8D3 9E5 9F7 9A10 9G12 13G2 13.3C2 13.3F2 13.3D3 13.3F3 13.3C7 13.3E7 13.4H3 13.4J3 13.4B6 26B1 26B7
999 24 039 3	T-ES-VERSCHRAUBG R 1/8"D6	9K10 9F12 13G2 27L1
999 24 039 4	T-R-VERSCHRAUBG D 4	9E11 13F1 20D4 22C8
999 24 039 5	KLEMME KK-3	13J3
999 24 039 6	MUFFE M 5	13.3B10
999 24 039 7	T-E-VERSCHRAUBG R 1/8" D6	13.3K7
999 24 039 8	T-VERB.STUECK STECKB.D 3	6J9
999 24 039 9	WI-VERB.STUECK STECKB.D 3	5L10 6C6 6C7
999 24 040 2	T-R-VERSCHRAUBG STECKB.D 6	27K3
999 24 040 5	STECKANSCHLUSS D = 6 MM	
999 26 003 6	WIRBELSTROMKUEHLER	13.4B7
999 27 021 3	DRUCKLUFTMOTOR SB 0H/680	23G8
999 28 020 2	GETRIEBEMOTOR 50HZ SB 0H/680	18E4
999 28 020 3	GETRIEBEMOTOR 60HZ SB 0H/680	18E4
999 28 021 1	GETRIEBEMOTOR 50HZ SB 0H/680	18F4
999 28 021 2	GETRIEBEMOTOR 60HZ SB 0H/680	18F4
999 29 003 6	SCHNECKEGETRIEBE	8D10
999 29 003 9	GETRIEBE,SCHNECKEN- I = 40	8D10

ENDE

ZUSATZBLATT: 23.1

Teile Nr.	Benennung	Bildtafel
KLASSE 804		22.09.88
367 31 090 0	BOLZEN	23.1E2
699 97 911 3	SCHLAUCH 13LWX2 PVAL	23.1H7
801 42 001 3	STUETZE	23.1K6 13.1K8
801 42 026 3	WALZE	23.1G8
801 42 030 0	6KT.MUTTER	23.1F9
801 42 031 3	SPANNKLOBEN	23.1B3 23.1F8
801 42 045 0	STELLRING	23.1K5 23.1J7
802 42 027 0	KUPPLUNGSSTUECK	23.1E3
802 51 044 0	HUELSE	23.1C3
804 40 179 0	ABDECKBLECH	23.1H1
804 40 210 0	SCHALTERHALTER	23.1H1
804 40 211 3	WINKEL	23.1J2
804 40 212 4	SCHALTLEISTE	23.1J2
804 40 213 3	SPANNKLOBEN	23.1E2
804 40 214 3	NUTSTELLRING	23.1F2
804 41 011 0	KLEMMBOCK	23.1D2
804 41 256 0	STOFFHALTER RE.	23.1K12
804 41 257 0	STOFFHALTER LI.	23.1K10
804 41 300 3	FAENGER,RE	23.1K12
804 41 301 4	FAENGER,LI	23.1K10
804 41 305 0	FEDERHALTER	23.1E11
804 41 306 0	FEDERHALTER	23.1F11
804 41 312 0	ZUGFEDER	23.1E11
804 41 772 0	TSA,NASCHAUSRI.	23.1B11
804 42 003 0	WELLE	23.1C7
804 42 004 3	SCHWENKKLOBEN	23.1D4
804 42 005 3	KLEMMKLOBEN	23.1C3
804 42 006 0	LASCHE	23.1C5
804 42 007 3	KLEMMKLOBEN	23.1F5 23.1E6
804 42 008 0	AUSWERFERROHR	23.1G8
804 42 009 0	C15 FL 2,5 X 12	23.1E7
804 42 010 0	STREBE	23.1C5
804 42 012 0	STREBE	23.1F7
804 42 013 0	LASCHE	23.1E7
804 42 015 0	HALTER	23.1C9
804 42 016 0	PASZSCHEIBE	23.1K5 23.1K6
804 42 017 4	FUSZSCHALTER	23.1H12
804 42 018 4	PNEU.AUSWERFER	23.1A5
804 42 019 4	STAPLER	23.1K8
804 48 044 0	WINKEL	23.1C7
804 48 074 4	MIKROSCHALTER	23.1D10
804 48 075 4	VERB.LEITUNG	23.1A9
804 51 001 0	STUETZE	23.1E1
804 51 098 0	SPANNKLOBEN	23.1F2
973 42 027 0	HUELSE	23.1C5
973 51 105 0	DISTANZHUELSE	23.1G5
975 41 245 0	SCHALTERWINKEL	23.1J1
980 42 299 0	KLAMMER	23.1J8
993 06 102 7	ZYL.SCHR. M 3 X 25	23.1C9
993 06 133 7	ZYL.SCHR. M 4 X 5	23.1H2
993 06 134 7	ZYL.SCHR. M 4 X 6	23.1H1 23.1K5 23.1J7 23.1D10
993 06 140 7	ZYL.SCHR. M 4 X 20	23.1B8
993 19 036 7	SCHEIBE 4,3	23.1H4 23.1C8
993 19 037 7	SCHEIBE B 5,3	23.1D2 23.1E6 23.1B8
993 19 038 7	SCHEIBE B 6,4	23.1F1 23.1B2 23.1C3 23.1D4 23.1C5 23.1F7 23.1G7
993 19 040 7	SCHEIBE B 8,4	23.1C3 23.1G3
993 19 041 7	SCHEIBE B 10,5	23.1F2
993 34 059 7	6KT.MUTTER M 8	23.1C5
993 91 103 7	ZYL.SCHR. M 5 X 12	23.1K3
993 91 109 7	ZYL.SCHR. M 5 X 30	23.1D2
993 91 122 7	ZYL.SCHR. M 6 X 10	23.1E2
993 91 126 7	ZYL.SCHR. M 6 X 20	23.1B3 23.1F8
993 91 128 7	ZYL.SCHR. M 6 X 25	23.1F1
993 91 155 7	ZYL.SCHR. M 8 X 60	23.1F3
993 91 178 7	ZYL.SCHR. M 10 X 25	23.1F2
994 04 146 7	6KT.SCHR. M 4 X 8	23.1H4
994 04 149 7	6KT.SCHR. M 4 X 12	23.1D10
994 04 179 7	6KT.SCHR. M 5 X 12	23.1B8
994 04 186 7	6KT.SCHR. M 5 X 30	23.1E6
994 04 209 7	6KT.SCHR. M 6 X 12	23.1F7
994 04 212 7	6KT.SCHR. M 6 X 20	23.1B2 23.1C3 23.1G7
994 04 214 7	6KT.SCHR. M 6 X 25	23.1C5
994 04 216 7	6KT.SCHR. M 6 X 30	23.1D4
994 04 284 7	6KT.SCHR. M 8 X 25	23.1C3
994 05 036 7	6KT.MUTTER M 4	23.1B7
994 05 038 7	6KT.MUTTER M 6	23.1C5 23.1F7 23.1F8
994 07 131 7	6KT.MUTTER M 10 X 1	23.1F9
994 80 142 7	SCHEIBE B 3,2	23.1C9
994 80 144 7	SCHEIBE B 4,3	23.1D10
997 15 350 0	STECKHUELSE 6,3-1	23.1B8
998 88 166 0	PASZSCHEIBE 20X28X0,5	23.1E4
999 18 791 7	LEITUNG,H03VV-F 2 X 0,75	23.1G4 23.1G12
999 20 043 1	ABDECKKAPPE SPA-PG9-1	23.1C9
999 20 100 6	STECKER NES 240	23.1G12
999 20 111 3	ISOLIERHUELSE B46LASKLAR	23.1A8
999 20 115 3	MIKROSCHALTER BZ2RN82255	23.1C9
999 20 133 9	BEF.SCHELLE 604-6	23.1G2 23.1D10
999 20 160 0	STECKHUELSE A 2,8 X 1	23.1H4 23.1B9
999 20 160 8	FUSSSDR.SCHALTER	23.1H12
999 20 161 8	ISOLIERHUELSE B-3	23.1J4 23.1B9
999 20 163 4	STEUERLEITUNG 4 X 0,35	23.1A8
999 20 164 9	PILZTASTE	23.1J1
999 20 165 0	KONTAKT	23.1J1
999 20 165 1	TASTENSCHILD GN	23.1K1
999 21 074 1	GELENKSTG.KOPF	23.1C3
999 21 076 0	KLEMMHEBEL K6R1M6X15	23.1J5 23.1K6 23.1J7 23.1J8
999 21 089 0	SINTERLAGER 20X26X32	23.1E4
999 22 004 2	ZYLINDER,DOPPEL D 19 X 50	23.1E3
999 22 030 2	O-RING R113-P6D	23.1L2
999 22 035 3	ZYLINDER,DOPPEL D 19 X 20	23.1F3
999 22 050 0	VENTIL DRUCK-61/8"	23.1K3
999 22 051 2	VENTIL DRUCK-3/261/8"	23.1L3
999 22 051 9	VENTIL MANUELL-61/8"	23.1B2 23.1E3
999 22 070 3	VENTIL MAGNET-3/2	23.1L2 23.1B7
999 22 070 5	ANSCHLUSSPLATTE 1-FACH	23.1K1
999 22 070 6	ANSCHLUSSPLATTE 2-FACH	23.1C7
999 24 026 9	BLINDSTOPFEN 61/8"	23.1K1 23.1L3
999 24 030 2	DOPPELNIPPEL R1/8-R1/8"	23.1E3
999 24 038 3	GD-E-VERSCHR. R1/8"D4	23.1B2 23.1D3 23.1K3 23.1B8
999 24 038 4	GD-E-VERSCHR. R1/8"D6	23.1C7
999 24 038 5	WI-E-VERSCHR. R1/8"D6	23.1E3 23.1L3
999 24 039 4	T-R-VERSCHR. D 4	23.1F5
999 24 021 3	MOTOR,DRUCKLUFT M 20 X 3	23.1G8

ENDE

Änderungen vorbehalten