1-Needle, Compound Walking Foot Needle Feed
Lockstitch Machine with Automatic Thread Trimmer

一本針本縫総合送り自動糸切りミシン

DNU-241H-4・DNU-241H-5・DNU-241H-6

PARTS SHEET

19557404
No.0451-01

副本
1992. 5. 27
技術資料係

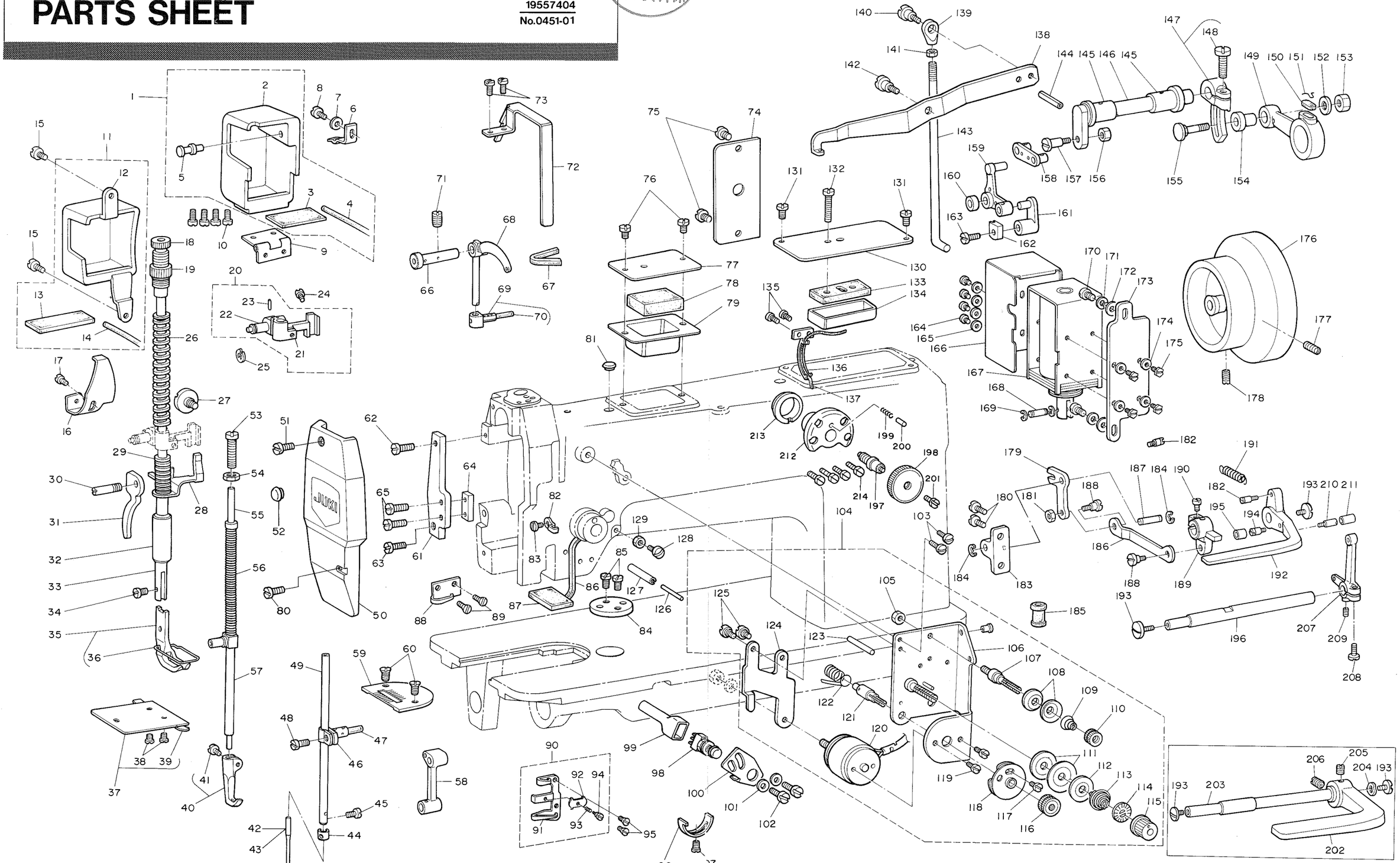

RPLCD. BY D14-
WITH NS-6110 5305P NU1

REF.NO.	NOTE	PART NO.	DESCRIPTION	ヒンメイ	AMT.
1		D1482-241-EA0	UPPER FEED REAR COVER ASM.	ウワオクリ カバー ウシロ クミ	1
2		D1482-241-E00	UPPER FEED REAR COVER	ウワオクリ カバー (ウシロ)	(1)
3		D1483-241-E00	FELT	ウワオクリ カバー フエルト (ウシロ)	(1)
4		CQ-3030000-00	OIL WICK	ユシン	(0.2)
5		D1484-241-E00	PIN	ウワオクリ カバーイタ ハネ ピン	(1)
6		D1485-241-E00	UPPER FEED COVER SPRING	ウワオクリ カバーイタ ハネ	1
7		WP-0450000-SD	WASHER 4.5X8X0.5	ヒラザガネ 4.5X8X0.5	1
8		SS-7110710-SP	SCREW 11/64-40 L=7	マルヒラネジ 11/64-40 L=7	1
9		D1486-241-E00	UPPER FEED COVER HINGE	ウワオクリカバーチヨウツカ゛イ	1
10		SS-7110710-SP	SCREW 11/64-40 L=7	マルヒラネジ 11/64-40 L=7	4
11		D1480-241-EA0	UPPER FEED FRONT COVER ASM.	ウワオクリ カバー マエ クミ	1
12		D1480-241-E00	UPPER FEED FRONT COVER	ウワオクリ カバー (マエ)	(1)
13		D1481-241-E00	FELT	ウワオクリ カバーフエルト (マエ)	(1)
14		CQ-3030000-00	OIL WICK	ユシン	(0.2)
15		SS-7111120-SP	SCREW 11/64-40 L=10.5	マルヒラネジ 11/64-40 L=10.5	2
16		B1140-051-000	TAKE-UP OIL SPLASHER	テンピン ユホー イタ	1
17		SS-3090520-SP	SCREW 9/64-40 L=4.5	マルネジ 9/64-40 L=4.5	1
18		B1509-141-H00	PRESSER SPRING REGULATOR	オサエチヨーセツネジ	1
19		NS-2820850-SA	NUT 1/2-28	マルナット 1/2-28 ローレット ツキ	1
20		D1460-241-EA0	PRESSER LIFTER LEVER ASM.	オサエアケ゛テコタ゛イ ケツコ゛ウ	1
21		D1460-241-E0A	PRESSER LIFTER LEVER	オサエアケ゛テコタ゛イ	(1)
22		D1460-241-E0B	CONNECTING PIN	オサエアケ゛テコタ゛イ ケツコ゛ウ シ゛ク	(1)
23		PT-0201400-S0	TAPERED PIN 2X14	テーパピン 2X14	(1)
24		SS-7111310-SP	SCREW 11/64-40 L=12.8	マルヒラネジ 11/64-40 L=12.8	1
25		RE-0700000-K0	E-SHAPED SNAP RING (7MM)	Eカ゛タトメワ 7	1
26		B1510-141-H00	PRESSER SPRING	オサエチヨーセツハ゛ネ	1
27		SD-0800481-SP	HINGE SCREW D= 8 H= 4.9	タ゛ンネジ D=8 H=4.9	1
28		B1460-246-0A0	THREAD RELEASE GUIDE ASM.	イト ユルメ ウケイタ (ケツコ゛ウ)	1
29		B1462-053-000	THREAD RELEASE SPRING	イトユルメ ウケイタ ハ゛ネ	1
30		B1515-051-000	HAND LIFTER PIN	オサエアケ゛ シ゛ク	1
31		B1512-051-000	HAND LIFTER	オサエアケ゛	1
32		B1510-155-000	PRESSER BAR LOWER BUSHING	オサエホー シタメタル	1
33		B1501-241-H00	PRESSER BAR	オサエホー	1
34		SS-6090910-TP	SCREW 9/64-40 L=9	ヒラネジ 9/64-40 L=9	1
35		B1525-241-HA0	PRESSER FOOT ASM.	オサエアシ クミ	1
36		103-37905	FINGER GUARD	ユビカ゛ート゛	(1)
37		B1112-241-HA0	BED SLIDE ASM.	スベリイタ クミ	1
38		SS-6060210-SP	SCREW 3/32-56 L= 1.9	ヒラネジ 3/32-56 L=1.9	(2)
39		A1111-007-000	SLIDE PLATE SPRING	スベリイタ ハ゛ネ	(1)
40		B1470-241-HA0	WALKING FOOT ASM.	ウワオクリアシ クミ	1
41		B1471-241-H00	SCREW	ネジ	(1)
42		WDP-170B2300	NEEDLE DPX17 #23	ハリ DPX17 #23	1
43	#01	MC-3720016-00	NEEDLE SY3355 160	ハリ SY3355 160	1
44		B1419-245-000	NEEDLE BAR THREAD GUIDE	ハリホ゛ウイトカケ	1
45		SS-7080510-TP	SCREW 1/8-44 L=4.5	マルヒラネジ 1/8-44 L=4.5	1
46		D1411-241-E00	NEEDLE BAR CONNECTION	ハリホ゛ウタ゛キ	1
47		D1412-241-E00	FELT	ハリホ゛ウタ゛キ フエルト	1
48		SS-7090910-SP	SCREW 9/64-40 L= 8.5	マルヒラネジ 9/64-40 L=8.5	1
49		D1401-241-E00	NEEDLE BAR	ハリホ゛ウ	1
50		B1121-245-0A0	FACE PLATE ASM.	メンイタ クミ	1
51		SS-7110910-SP	SCREW	マルヒラネジ 11/64-40 L=8.5	2
52		TA-1250406-R0	RUBBER PLUG	トメセン D=12.5 L=4	1
53		SS-6151780-SP	SCREW 15/64-28 L=17.0	ヒラネジ 15/64-28 L=17	1
54		NS-6150310-SP	NUT 15/64-28	ロツカクナツト 15/64-28	1
55		B1467-053-0A0	WALKING BAR ASM.	ウワオクリハ゛ネ シシ゛ホー クミ	1
56		B1468-053-000	WALKING BAR SPRING	ウワオクリホー オサエハ゛ネ	1
57		103-14607	WALKING BAR	ウワオクリホー	1
58		D1408-241-E00	NEEDLE BAR CRANK ROD	ハリホ゛ウ クランクロツト゛	1
59		B1105-241-H00-A	THROAT PLATE	ハリイタ	1
60		SS-2110915-SP	SCREW 11/64-40 L=6.8	マルサラネジ 11/64-40 L=8.5	2
61		D1464-241-E0A	GUIDE PLATE BASE	オサエアケ゛テコカ゛イト゛イタトタ゛イ	1
62		SS-7621040-SP	SCREW 3/16-32 L= 9.5	マルヒラネジ 3/16-32 L=9.5	1
63		SS-7150740-SP	SCREW 15/64-28 L=7	マルヒラネジ 15/64-28 L=7	1
64		D1463-241-E00	PRESSER BAR BRACKET GUIDE	オサエアケ゛テコ カ゛イト゛	1
65		SS-7621040-SP	SCREW 3/16-32 L= 9.5	マルヒラネジ 3/16-32 L=9.5	2
66		B1906-051-000	TAKE-UP LEVER PIN	テンピン サキエシ゛ク	1
67		CQ-2020000-00	OIL WICK	ユシン	0.1
68		D1905-241-E00	THREAD TAKE-UP LEVER	テンピン	1
69		D1907-241-EA0	TAKE-UP LEVER THRUST PIN ASM.	テンピンスライト゛シ゛ク クミ	1
70		CQ-2020000-00	OIL WICK	ユシン	(0.1)
71		SS-8151150-SP	SCREW 15/64-28 L=10.5	トメネジ 15/64-28 L=10.5	1
72		D1158-241-E00	THREAD TAKE-UP LEVER COVER	テンピン カバー	1
73		SS-7150740-SP	SCREW 15/64-28 L=7	マルヒラネジ 15/64-28 L=7	2
74		B1118-241-H00	SIDE PLATE	マト゛イタ	1
75		SS-7110710-SP	SCREW 11/64-40 L=7	マルヒラネジ 11/64-40 L=7	2
76		SS-7111120-SP	SCREW 11/64-40 L=10.5	マルヒラネジ 11/64-40 L=10.5	2
77		D3502-241-E00	OIL TANK COVER	タンクカバー	1
78		D3503-241-E00	FELT	タンク フエルト	1
79		D3501-241-E00	OIL TANK	オイル タンク	1
80		SS-6092120-SP	SCREW 9/64-40 L=21.2	ヒラネジ 9/64-40 L=21.2	1
81		TA-1050504-R0	RUBBER PLUG	トメセン	1
82		B3508-512-000	OIL FELT HOLDER	カンリユー フエルト A オサエ	1
83		SS-7110710-SP	SCREW 11/64-40 L=7	マルヒラネジ 11/64-40 L=7	1
84		B1103-141-H00	SCALE BASE PLATE	ジ゛ヨーキ゛トメタ゛	1
85		SS-7110720-SP	SCREW 11/64-40 L=7	マルヒラネジ 11/64-40 L=7	2
86		103-21701	OIL RETURN WICK	カンリユウ フエルト	1
87		D3504-241-E00	OIL SPONGE	カンリユウ コ゛ミヨウケ	1
88		B1129-563-000	FRAME THREAD GUIDE, UPPER	イトアンナイ ウエ	1
89		SS-2090710-SP	SCREW 9/64-40 L=7	マルサラネジ 9/64-40 L=7	2
90		B1130-521-0A0	THREAD GUIDE ASM., LOWER	イトアンナイ シタ クミ	1
91		B1130-521-000	THREAD GUIDE	イトアンナイ シタ	(1)
92		B1131-521-000	THREAD PRESSER PLATE	ハリイト オサエイタ	(1)
93		B1132-521-000	THREAD PRESSER PLATE SPRING	ハリイト オサエイタ ハ゛ネ	(1)
94		SD-0380551-SL	HINGE SCREW D= 3.80 H= 5.5	タ゛ンネジ D=3.8 H=5.5	(1)
95		SS-2090710-SP	SCREW 9/64-40 L=7	マルサラネジ 9/64-40 L=7	2
96		B3138-512-000	TAKE-UP SPRING ADJUSTING PLATE	イトトリハ゛ネ アンナイ チヨーセツハ゛ン	1
97		SS-7090520-SP	SCREW 9/64-40 L= 4.5	マルヒラネジ 9/64-40 L=4.5	1
98	#02	D1680-141-E00	REVERSE FEED SWITCH	キ゛ヤクオクリ スイツチ	1
99	#02	WAT-81126T00	2-POLE PLUG COVER	2P プラグカバー	1
100	#02	D1681-241-E00	SWITCH INSTALLING BASE	スイツチ トリツケタ゛イ	1
101	#02	WP-0501016-SD	WASHER 5X10.5X1	ヒラザガネ 5X10.5X1	2
102	#02	SS-7110710-SP	SCREW 11/64-40 L=7	マルヒラネジ 11/64-40 L=7	2
103		SS-7110710-SP	SCREW 11/64-40 L=7	マルヒラネジ 11/64-40 L=7	2
104		103-20075	TENSION POST ASM.	イトチヨーシ クミ	1
105		NS-6110310-SP	NUT 11/64-40	ロツカクナツト 11/64-40	(1)
106		103-20059	TENSION POST BASE ASM.	イトチヨウシイタ クミ	(1)
107		101-24204	THREAD TENSION POST, A	タ゛イ1イトチヨーシホー A	(1)
108		B3214-047-000	BOBBIN WINDER TENSION DISC	イトチヨーシ サラ	(2)
109		D3168-555-H0B	SPRING	タ゛イ1 イトチヨウシハ゛ネ	(1)
110		B3216-047-000	BOBBIN WINDER TENSION NUT	イトチヨーシ ナツト	(1)
111		B3126-051-000	TENSION DISC	イトチヨーシ サラ	(2)
112		B3132-051-000	TENSION DISC HOLDER	イトチヨーシサラ オサエ	(1)
113		B3129-053-000	TENSION SPRING	イトチヨーシハ゛ネ	(1)
114		B3120-125-000	ROTATING STOPPER	イトチヨーシサラ カイテント゛メ	(1)
115		B3119-771-000	THREAD TENSION NUT	イトチヨーシナツト	(1)
116		B3125-012-000	THREAD TENSION NUT	イトチヨーシ ナツト	(1)
117		SS-3090710-TP	SCREW 9/64-40 L=7	マルネジ 9/64-40 L=7	(1)
118		B3137-527-0A0	THREAD TAKE-UP SPRING GUIDE ASM.	イトトリハ゛ネ アンナイ クミ	(1)
119		SS-7110570-SP	SCREW 11/64-40 L= 4.8	マルヒラネジ 11/64-40 L=4.8	(2)
120		103-20703	TENSION RELEASE SOLENOID	イトユルメ ソレノイト゛	(1)
121		103-20109	SCREW STUD	イトトリハ゛ネシ゛ク	(1)
122		B3128-051-000	THREAD TAKE-UP SPRING, A	イトトリハ゛ネ	(1)
123		B3127-051-000	TENSION RELEASE PIN, SHORT	イトユルメ ピン	(1)
124		103-20505	TENSION RELEASE LEVER	イトユルメイタ	(1)
125		SD-0470281-SP	HINGE SCREW D=4.7 H=2.8	タ゛ンネジ D=4.7 H=2.8	(2)
126		103-21107	TENSION RELEASE BAR	イトユルメ オシホー	1
127		PS-0600502-KP	SPRING PIN	スプリンク゛ピン	1
128		SS-6111040-SP	SCREW 11/64-40 L= 9.5	ヒラネジ 11/64-40 L=9.5	1
129		NS-6110350-SP	NUT 11/64-40	ロツカクナツト 11/64-40	1
130		D1150-241-E00	TOP COVER	テンイタ	1
131		SS-7110710-SP	SCREW 11/64-40 L=7	マルヒラネジ 11/64-40 L=7	2
132		SS-7111810-SP	SCREW 11/64-40 L=18	マルヒラネジ 11/64-40 L=18	1
133		B8218-241-H00	OIL PAD	アブラタ゛マリ フエルト	1
134		B8217-241-H00	OIL RESERVOIR	アブラタ゛マリ	1
135		SS-7080510-TP	SCREW 1/8-44 L=4.5	マルヒラネジ 1/8-44 L=4.5	2
136		B3502-115-000	OIL WICK RETAINER	ユシンサキエカケ゛	1
137		CQ-2020000-00	OIL WICK	ユシン	0.4
138		D3410-241-E00	PRESSER BAR LIFTING LEVER	ヒキ゛アケ゛テコ	1
139		B3416-141-H00	SWIVEL	ツリホ゛ータ゛ルマ	1
140		SD-0790351-SP	HINGE SCREW D=7.9 H=3.5	タ゛ンネジ D=7.9 H=3.5	1
141		NS-6620310-SP	NUT 3/16-32	ロツカクナツト 3/16-32	1
142		SD-0790361-SP	HINGE SCREW D= 7.94 H= 3.6	タ゛ンネジ D=7.94 H=3.6	1
143		B3415-141-H00	LIFTING LEVER CONNECTING ROD	ウシロツリホ゛ー	1
144		PS-0800322-KP	SPRING PIN	スプリンク゛ピン	1
145		103-13906	BUSHING	ウワオクリシ゛ク メタル	2
146		103-14003	UPPER FEED DRIVING SHAFT	ウワオクリシ゛ク	1
147		D1454-055-BA0	UPPER FEED SPRING ROD ASM.	ウワオクリウテ゛ クミ	1
148		SS-9161610-SP	SCREW 1/4-24 L=16	ロツカクホ゛ルト 1/4-24 L=16	(1)
149		D1453-241-E00	UPPER FEED DRIVING ROD	ウワオクリ ロツト゛	1
150		B1702-012-000	OIL FELT	フエルト	1
151		B1213-012-000	FELT RETAINER	フエルト オサエ	1
152		D1457-055-B00	WASHER	レンケツシ゛ク タ゛ンネシ゛ ザ゛カ゛ネ	1
153		NS-6620310-SP	NUT 3/16-32	ロツカクナツト 3/16-32	1
154		D1455-055-B00	CONNECTING STUD	ウワオクリ ロツト゛ レンケツシ゛ク	1
155		B1456-141-H00	HINGE SCREW	ウワ オクリ ロツトレンケツシ゛クタ゛ンネシ゛	1
156		NS-6660430-SP	NUT 1/4-40	ロツカクナツト 1/4-40	1
157		103-14201	SCREW STUD	ウワオクリ レンケツタ゛ンネシ゛	1
158		D1458-241-E00	CONNECTING LINK	ウワオクリ レンケツ リンク	1
159		D1459-241-E00	L SHAPED LINK	Lカ゛タ リンク	1
160		D1462-241-E00	CONNECTING PIN ROLLER	オサエアケ゛テコタ゛イ シ゛ク コロ	1
161		103-14508	WALKING BAR DRIVING LINK	ウワオクリ ヨート゛ーリンク	1
162		B1659-484-000	SLIDE BLOCK	フク オクリ カクコ゛マ	1
163		SS-7110510-SP	SCREW 11/64-40 L=5	マルヒラネジ 11/64-40 L= 5	1
164	#02	SS-7110710-SP	SCREW 11/64-40 L=7	マルヒラネジ 11/64-40 L=7	4
165	#02	WP-0501016-SD	WASHER 5X10.5X1	ヒラザガネ 5X10.5X1	4
166	#02	101-19303	SOLENOID COVER	マグネツトカバー	1
167	#02	101-19006	REVERSE FEED SOLENOID, AC31V	キ゛ヤクオクリマグネツト 31V	1
168	#02	D2464-555-B00	LINK DRIVING MAGNET PIN	マグネツト リンクピン	1
169	#02	RE-0400000-K0	E-SHAPED SNAP RING (4MM)	Eカ゛タトメワ 4	2
170	#02	SS-7151210-SP	SCREW 15/64-28 L=12	マルヒラネジ 15/64-28 L=12	2
171	#02	WS-0631510-KP	SPRING WASHER	ハ゛ネザ゛カ゛ネ	2
172	#02	WP-0621016-SD	WASHER 6.2X13X1	ヒラザガネ 6.2X13X1	2
173	#02	101-19204	SOLENOID INSTALLING PLATE	マグネツトトリツケタ゛イ	1
174	#02	WP-0501016-SD	WASHER 5X10.5X1	ヒラザガネ 5X10.5X1	4
175	#02	SS-9111010-SP	SCREW 11/64-40 L=9.5	ロツカクホ゛ルト 11/64-40 L=9.5	4
176		D1227-241-E00	HAND WHEEL	ハズミグ゛ルマ	1
177		SS-8151780-SP	SCREW 15/64-28 L=17.0	トメネジ 15/64-28 L=17	1
178		SS-8151550-SP	SCREW 15/64-28 L=15	トメネジ 15/64-28 L=15	1
179	#02	101-19402	LINK	キ゛ヤクオクリ フタマタリンク	1
180	#02	SS-7151210-SP	SCREW 15/64-28 L=12	マルヒラネジ 15/64-28 L=12	2
181	#02	NS-6150430-SP	NUT 15/64-28	ロツカクナツト 15/64-28	1
182	#02	101-20004	SPRING SUSPENSION	キ゛ヤクオクリレハ゛ー ハ゛ネカケ	2
183	#02	D1684-141-E00-A	LINK INSTALLING BASE	キ゛ヤクオクリフタマタリンクトリツケタ゛イ	1
184	#02	RE-0600000-K0	E-SHAPED SNAP RING (6MM)	Eカ゛タトメワ 6	2
185		D2414-141-E00	LORD BUSHING	ユ゛ム ブ゛ッシュ	1
186	#02	D1686-241-E00	REVERSE FEED ROD	キ゛ヤク オクリ ロツト゛	1
187	#02	D1687-141-E00	PIN	フタマタリンク シ゛ク	1
188	#02	SD-0720331-SP	HINGE SCREW D= 7.24 H= 3.3	タ゛ンネシ゛ D=7.24 H=3.3	2
189	#02	101-19709	REVERSE FEED CONNECTING ARM	キ゛ヤクオクリレンケツウテ゛	1
190	#02	SS-7121410-SP	SCREW 3/16-28 L=14	マルヒラネジ 3/16-28 L=14	1
191	#02	D1685-141-E00	LEVER SPRING	キ゛ヤクオクリ レハ゛ーハ゛ネ	1
192	#02	D1624-241-E00	REVERSE FEED CONTROL LEVER	キ゛ヤクオクリ レハ゛ー	1
193		SS-7620750-SP	SCREW 3/16-32 L= 6.5	マルヒラネジ 3/16-32 L=6.5	2
194	#02	B1114-280-000	PIN	ピン	1
195	#02	101-19907	CUSHION	キ゛ヤクオクリレハ゛ー ユ゛ムワ	1
196	#02	D1621-241-E00	FEED CONTROL LEVER SHAFT	オクリ チヨウセツ レハ゛ーシ゛ク	1
197		B1634-241-H00	STICH LENGTH REGULATING SCREW	オクリチヨウセツネシ゛	1
198		D1623-241-EA0-A	STICH DIAL ASM.	メモリイタ クミ	1
199		B1147-141-H00	PIN	オクリ チヨウセツ ピン	1
200		B1148-141-H00	SPRING	オクリ チヨウセツ ピン ハ゛ネ	1
201		SS-6121050-SP	SCREW 3/16-28 L= 9.5	ヒラネジ 3/16-28 L=9.5	1
202	#03	B1624-586-000	REVERSE FEED CONTROL LEVER	オクリレハ゛ー	1
203	#03	B1621-241-H00	REVERSE FEED CONTROL LEVER SHAFT	オクリチヨーセツレハ゛-シ゛ク	1
204	#03	WZ-1052010-KP	WAVED WASHER	ナミガ゛タザ゛カ゛ネ10.5X14.5X0.3	1
205	#03	SS-8661040-TP	SCREW 1/4-40 L=10	トメネジ 1/4-40 L=10	1
206	#03	SS-8660810-TP	SCREW 1/4-40 L=8	トメネジ 1/4-40 L=8	1
207		B1627-241-H00	CONTROL LEVER CRANK	オクリチヨーセツウテ゛	1
208		SS-6121210-SP	SCREW 3/16-28 L=12	ヒラネジ 3/16-28 L=9	1
209		SS-8150710-SP	SCREW 15/64-28 L=7	トメネジ 15/64-28 L=7	1
210	#02	B2733-761-000	PIN	ピン	1
211	#02	BP-3000000-00	VINYL PIPE	ビニールパイプ゜	0.1
212		B1636-141-H00	STITCH DIAL BASE	オクリ チヨウセツ ネシ゛メタル	1
213		B1637-141-H00	ECCENTRIC BUSHING	ヘンシン ブ゛ッシュ	1
214		B1638-141-H00	SCREW	オクリチヨウセツ ネシ゛メタル トメネシ゛	4

Note(注記) #01.....For JE — JE用
#02.....For DNU-241H-4-1B,-5-2B,-6-2B — DNU-241H-4-1B,-5-2B,-6-2B用
#03.....For DNU-241H-4-1,-5-2,-6-2 — DNU-241H-4-1,-5-2,-6-2用

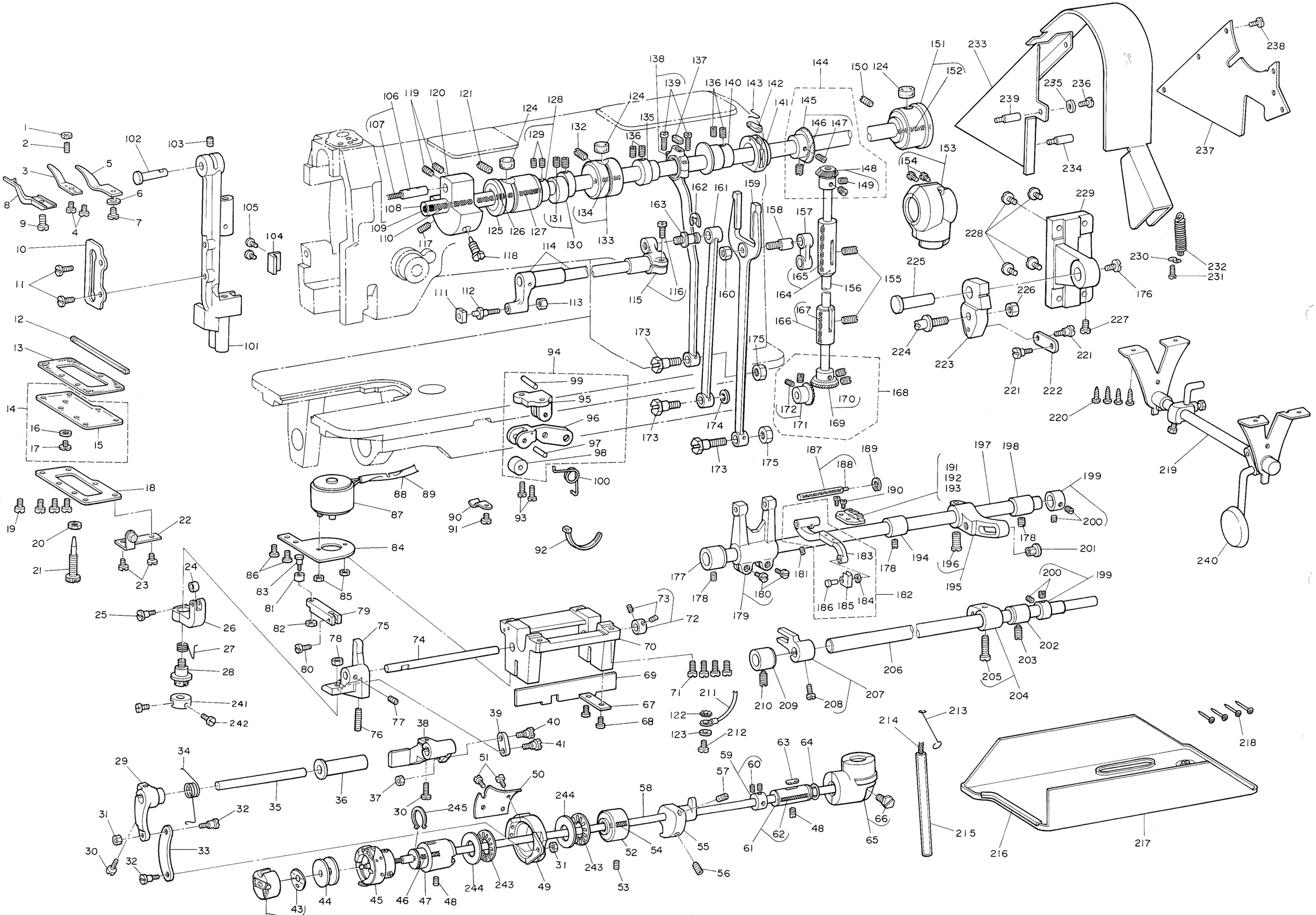

REF.NO.	NOTE	PART NO.	DESCRIPTION	ヒンメイ	AMT.
1		NS-6080210-SP	NUT 1/8-44	ロツカクナツト 1/8-44	1
2		D2443-241-E00	ADJUSTING SCREW	メスアワセチヨウセツネジ	1
3		D2424-241-E00	COUNTER KNIFE	コテイ メス	1
4		SS-7080510-TP	SCREW 1/8-44 L=4.5	マルヒラネジ 1/8-44 L=4.5	2
5		D2429-241-E00	UPPER THREAD CLAMP SPRING	ウワイトクランプバネ	1
6		WP-0450000-SD	WASHER 4.5X8X0.5	ヒラザガネ 4.5X8X0.5	1
7		SS-7110410-SP	SCREW 11/64-40 L=4	マルヒラネジ 11/64-40 L= 4	1
8		D1853-141-E00	BOBBIN CASE POSITIONING FINGER	ナカガマ オサエ	1
9		SS-6111620-SP	SCREW 11/64-40 L=16.0	ヒラネジ 11/64-40 L=16	1
10		103-12708	WALKING BAR GUIDE	ウワオクリボー ガイド	1
11		SS-7110010-TP	SCREW 11/64-40 L= 8.5	マルヒラネジ 11/64-40 L=8.5	2
12		B1155-141-H00	OIL PIEP	アブラタンク キューユパイプ	1
13		D1152-141-E00	GASKET	アブラダマリ パツキン	1
14		D1151-141-EA0	OIL RESERVOIR COVER ASM.	アブラダマリフタ (クミ)	1
15		D1151-141-E00	OIL RESERVOIR COVER	アブラダマリフタ	(1)
16		B3508-019-000	WASHER	アブラ チユーニユー ネジ パツキン	(1)
17		SS-5060440-SP	SCREW 1/4-40 L= 4.0	トラスネジ 1/4-40 L=4	(1)
18		D1154-141-E00	OIL RESERVOIR COVER PLATE	アブラダマリ アテイタ	1
19		SS-6111210-SP	SCREW 11/64-40 L=12	ヒラネジ 11/64-40 L=12	4
20		NS-6110530-SP	NUT 11/64-40	ロツカクナツト 11/64-40	1
21		D1153-141-E00	OIL ADJUSTING SCREW	カイユチヨウ チヨウセツ ネジ	1
22		D2438-241-EA0	STOPPER PLATE ASM.	ストツパイタ クミ	1
23		SS-6111620-SP	SCREW 11/64-40 L=16.0	ヒラネジ 11/64-40 L=16	2
24		D2432-141-E00	CAM ROLLER	カムローラ	1
25		D2444-141-E00	HINGE SCREW	カム ローラ ダンネジ	1
26		D2431-141-E00	CAM FOLLOWER	カムフオロア	1
27		D2435-141-E00-A	SPRING	カムクドウデバネ	1
28		D2434-141-E00-A	CAM FOLLOWER SHAFT	カムフオロアージク	1
29		D2418-141-E00	KNIFE DRIVING SHAFT ARM, FRONT	メスクドウジク マエウデ	1
30		SS-6121212-TP	SCREW 3/16-28 L=12.0	ロツカクアナボルト 3/16-28 L=12	2
31		NS-6090310-SP	NUT 9/64-40	ロツカクナツト 9/64-40	2
32		SD-0500301-SP	HINGE SCREW D= 5 H= 3	ダンネジ D=5 H=3	2
33		D2411-141-E00	CONNECTING LINK	メスダイ レンケツ リンク	1
34		D2420-141-E00	SPRING	カイテンメス モドシバネ	1
35		D2421-141-E00	KNIFE DRIVING SHAFT	メスクドウジク	1
36		D2422-141-E00	KNIFE DRIVING SHAFT BUSHING	メスクドウジク メタル	1
37		NS-6110310-SP	NUT 11/64-40	ロツカクナツト 11/64-40	1
38		D2417-241-E00	KNIFE DRIVING SHAFT ARM, REAR	メス クドウ ジク ウシロウデ	1
39		D2436-141-E00	CONNECTING LINK	メスクドウジク レンケツ リンク	1
40		D2441-141-E00	HINGE SCREW	メスクドウジク レンケツリンクダンネジ	1
41		D2442-141-E00	HINGE SCREW B	メスクドウジク レンケツリンクダンネジB	1
42		D1837-141-EA0	BOBBIN CASE ASM.	ボビンケース クミ	1
43		D1838-141-E00	BOBBIN CASE SPRING	ウチカマ ボウシ バネ	(1)
44		D9117-141-E00	BOBBIN	アルミ ボビン	1
45		D1830-241-EA0	HOOK ASM.	カマ クミ	1
46		CQ-2000000-00	OIL WICK	ユシン	0.1
47		D1802-141-E00-A	BUSHING, FRONT	シタジクマエメタル	1
48		SS-8150710-SP	SCREW 15/64-28 L=7	トメネジ 15/64-28 L=7	2
49		D2415-241-E00	MOVING KNIFE BASE	カイテン メスダイ	1
50		D2423-241-E00	MOVING KNIFE	カイテン メス	1
51		D2449-241-E00	SCREW	カイテンメストメネジ	2
52		D1803-141-E00	BUSHING, INTERMEDIATE	シタジク ナカメタル	1
53		SS-8110320-SP	SCREW 11/64-40 L= 3.2	トメネジ 11/64-40 L=3.2	2
54		CQ-2020000-00	OIL WICK	ユシン	0.1
55		D2430-241-E00	THREAD TRIMMER CAM	イトキリ カム	1
56		D2446-141-E00	METAL SCREW	イトキリ カム トメネジA	1
57		D2447-141-E00	SCREW B	イトキリ カム トメネジB	1
58		B1801-241-H00	HOOK DRIVING SHAFT	シタジク	1
59		D1841-141-EA0	THRUST COLLAR ASM.	シタジク スラストウケ クミ	1
60		SS-8060410-SP	SCREW 1/4-40 L= 4.2	トメネジ 1/4-40 L=4.2	(2)
61		B1804-141-HA0	BUSHING ASM., REAR	シタジク ウシロメタル クミ	1
62		CQ-2020000-00	OIL WICK	ユシン	(0.1)
63		B1304-012-A00	OIL FELT	タテジク メタル フエルト	1
64		RO-1331701-00	RUBBER RING	Oリング	1
65		B1309-115-0A0	PINION CASE ASM.	シタカサハグルマ ケース クミ	1
66		SS-9181520-CP	SCREW 9/32-20 L=15.0	ロツカクボルト 9/32-20 L=15	(1)
67		D2440-141-E00	PRESSER PLATE	イトキリ クドウイタ オサエイタ	1
68		SS-7110710-SP	SCREW 11/64-40 L=7	マルヒラネジ 11/64-40 L=7	2
69		D2410-141-E00	THREAD TRIMMER DRIVING PLATE	イトキリ クドウイタ	1
70		D2416-141-E00	THREAD TRIMMER BASE	イトキリ ドダイ	1
71		SS-6151440-SP	SCREW 15/64-28 L=14	ヒラネジ 15/64-28 L=14	4
72		CS-080081A-SH	THRUST HOLDER ASM. D=8 W=8	スラストウケ D=8 W=8 クミ	1
73		SS-8110320-SP	SCREW 11/64-40 L= 3.2	トメネジ 11/64-40 L=3.2	(2)
74		D2419-141-K00	CAM DRIVING SHAFT	カム クドウジク	1
75		D2433-241-E00	CAM DRIVING BRACKET	カム クドウダイ	1
76		D2445-141-E00	SCREW A	イトキリ クドウダイ トメネジ A	1
77		SS-8110320-SP	SCREW 11/64-40 L= 3.2	トメネジ 11/64-40 L=3.2	1
78		NS-6060430-SP	NUT 1/4-40	ロツカクナツト 1/4-40	1
79		D2427-141-E00	SOLENOID ARM	ソレノイドウデ	1
80		SS-7110910-SP	SCREW	マルヒラネジ 11/64-40 L=8.5	1
81		D2413-141-E00	ROLLER	ソレノイドウデコロ	1
82		NS-6110310-SP	NUT 11/64-40	ロツカクナツト 11/64-40	1
84		D2426-141-E00	SOLENOID INSTALLING PLATE	ソレノイドトリツケイタ	1
85		NM-6040000-SN	NUT M4	ロツカクナツト M4X0.7 1シユ	2
86		SS-7110710-SP	SCREW 11/64-40 L=7	マルヒラネジ 11/64-40 L=7	2
87		D2425-141-E00	SOLENOID	イトキリ ソレノイド	1
88	#01	D2428-141-E00	CORD TUBE 5X0.4	コードチユーブ (5X0.4)	1.7
89	#02	D2428-141-E00	CORD TUBE 5X0.4	コードチユーブ (5X0.4)	0.7
90		B3538-112-000	CORD HOLDER	コードオサエ	2
91		SS-7110710-SP	SCREW 11/64-40 L=7	マルヒラネジ 11/64-40 L=7	2
92		GES-12153000	OIL WICK HOLDER	ソウセンバンド A	3
93		SS-7120910-SP	SCREW 3/16-28 L=9	マルヒラネジ 3/16-28 L=9	2
94		B3402-141-HA0-A	BELL CRANK BRACKET ASM.	ラメ テコ ササエ クミ	1
95		B3401-141-H00	BELL CRANK BRACKET	ラメテコササエダイ	(1)
96		B3402-141-H00-A	BELL CRANK BRACKET	ラメ テコ	(1)
97		B3405-141-H00	PIN	ラメテココロ ホジメピン	(1)
98		B3404-141-H00	ROLLER	ラメテココロ	(1)
99		B3403-141-H00	PIN	ラメテコカシメピン	(1)
100		B3406-141-H00	SPRING	ラメテコササエバネ	1
101		D1420-241-E00	NEEDLE BAR FRAME	ハリボウ ヨウドウダイ	1
102		B1421-241-H00	NEEDLE BAR FRAME TAPER STUD	ハリボーヨードーダイジク	1
103		SS-8151150-SP	SCREW 15/64-28 L=10.5	トメネジ 15/64-28 L=10.5	1
104		B1423-245-000	NEEDLE BAR FRAME GUIDE	ヨウドウダイアンナイ	1
105		SS-7110910-TP	SCREW 11/64-40 L= 8.5	マルヒラネジ 11/64-40 L=8.5	2
106		B1210-051-0A0	NEEDLE BAR CRANK PIN ASM.	ハリボー クランクピン クミ	1
107		CQ-5050000-00	OIL WICK	ユシン	(0.1)
108		D1201-241-E00	MAIN SHAFT	ウワジク	1
109		TA-0500601-M0	PLUG D=5X5.4 L=6	トメセン D=5X5.4 L=6	1
110		CQ-3030000-00	OIL WICK	ユシン	0.1
111		D1425-241-E00	NEEDLE BAR FRAME SLIDE BLOCK	ハリボウ ヨウドウ カクゴマ	1
112		D1428-241-E00	SLIDE BLOCK STUD	ヨウドウ カクゴマジク	1
113		NS-6620310-SP	NUT 3/16-32	ロツカクナツト 3/16-32	1
114		B1426-241-HA0	NEEDLE BAR FRAME LOCK SHAFT ASM.	ハリボーヨードージク クミ	1
115		B1431-241-HA0	ROCK SHAFT REAR CRANK ASM.	ハリボーヨードー コーブウデ クミ	1
116		SS-7151210-SP	SCREW 15/64-28 L=12	マルヒラネジ 15/64-28 L=12	(1)
117		SS-8681650-TP	SCREW 9/32-28 L=16	トメネジ 9/32-28 L=16	1
118		SS-7681750-TP	SCREW 9/32-28 L=16.5	マルヒラネジ 9/32-28 L=16.5	1
119		SS-8150710-SP	SCREW 15/64-28 L=7	トメネジ 15/64-28 L=7	2
120		D1208-241-E00	COUNTERWEIGHT	ツリアイオモリ	1
121		SS-8151550-SP	SCREW 15/64-28 L=15	トメネジ 15/64-28 L=15	1
122		WT-0530002-KR	TOOTHED WASHER	ハツキザガネ A5	1
123		WP-0501016-SD	WASHER 5X10.5X1	ヒラザガネ 5X10.5X1	1
124		B1203-051-000	OIL FELT	ウワジク マエメタル フエルト	3
125		B1202-241-H00	MAIN SHAFT BUSHING, FRONT	ウワジク マエメタル	1
126		B1230-051-000	LEATHER PLUG	ウワジク マエメタル ユシントメセン	1
127		CQ-2520000-00	OIL WICK	ユシン	0.1
128		CS-1271012-SH	THRUST COLLAR D=12.7 W=10	スラストウケ D=12.7 W=10	1
129		SS-8060610-TP	SCREW 1/4-40 L=6	トメネジ 1/4-40 L=6	(2)
130		D1450-055-BA0	TOP FEED CAM ASM.	ウワオクリカム クミ	1
131		SS-8060610-TP	SCREW 1/4-40 L=6	トメネジ 1/4-40 L=6	(2)
132		SS-8151550-SP	SCREW 15/64-28 L=15	トメネジ 15/64-28 L=15	1
133		B1203-241-HA0	BUSHING ASM., INTERMEDIATE	ウワジクナカメタル クミ	1
134		CQ-2520000-00	OIL WICK	ユシン	(0.1)
135		B1209-241-H00	FEED DRIVING ECCENTRIC CAM	ジョーゲオクリカム	1
136		SS-8150710-SP	SCREW 15/64-28 L=7	トメネジ 15/64-28 L=7	4
137		B1702-012-000	OIL FELT	フエルト	1
138		B1708-241-HA0	CRANK CONNECTING ROD ASM.	ジョーゲオクリロツド クミ	1
139		SS-6121610-SP	SCREW 3/16-28 L=15.5	ヒラネジ 3/16-28 L=15.5	(2)
140		B1211-141-H00	FEED ECCENTRIC CAM	スイヘイ オクリ ヘンシン カム	1
141		B1211-228-000	ECCENTRIC RETAINER HOUSING	フタオサエ	1
142		B1212-012-000	OIL FELT	フエルト	1
143		B1213-012-000	FELT RETAINER	フエルト オサエ	1
144		B1306-241-HB0	GEAR ASM.	ウワカサハグルマ ダイ クミ	1
145		B1305-241-HA0	GEAR ASM.	カサハグルマ ジョーゲクミ	(1)
146		SS-8060610-TP	SCREW 1/4-40 L=6	トメネジ 1/4-40 L=6	(1)
147		SS-8060810-TP	SCREW 1/4-40 L=8	トメネジ 1/4-40 L=8	(1)
148		B1306-155-0A0	PINION ASM.	ウワカサハグルマ ショー クミ	(1)
149		SS-8060810-TP	SCREW 1/4-40 L=8	トメネジ 1/4-40 L=8	(2)
150		SS-8150710-SP	SCREW 15/64-28 L=7	トメネジ 15/64-28 L=7	1
151		B1204-241-HA0	BUSHING ASM., REAR	ウワジクウシロメタル クミ	1
152		CQ-2520000-00	OIL WICK	ユシン	(0.1)
153		B1308-241-HA0	GEAR CASE ASM.	ウワカサハグルマケース クミ	1
154		SS-7090920-SP	SCREW 9/64-40 L= 8.5	マルヒラネジ 9/64-40 L=8.5	(2)
155		SS-8151550-SP	SCREW 15/64-28 L=15	トメネジ 15/64-28 L=15	2
156		B1301-241-H00	UPRIGHT SHAFT	タテジク	1
157		B1619-241-H00	FEED CONNECTING LINK	フタマタリンク	1
158		B1617-241-H00	HINGE SCREW, A	フタマタリンク ダンネジ A	1
159		B1614-241-H00	PITMAN	フタマタロツド	1
160		NS-6680410-SP	NUT 9/32-28	ロツカクナツト 9/32-28	1
161		B1434-241-H00	DRIVING ROD	ハリボー ヨードーロツド	1
162		RE-0700000-K0	E-SHAPED SNAP RING (7MM)	Eガタトメワ 7	1
163		B1424-158-000	HINGE SCREW	ハリボーヨードーオクリウデ ダンネジ	1
164		B1302-241-HA0	BUSHING ASM., UPPER	タテジクウワメタル クミ	1
165		CQ-2520000-00	OIL WICK	ユシン	(0.1)
166		B1303-241-HA0	BUSHING ASM., LOWER	タテジクシタメタル クミ	1
167		CQ-2520000-00	OIL WICK	ユシン	(0.1)
168		B1307-155-0B0	GEAR & PINION ASM., LOWER	シタカサハグルマ クミ	1
169		B1307-155-0A0	GEAR ASM. LARGE	シタカサハグルマ ダイ クミ	(1)
170		SS-8060810-TP	SCREW 1/4-40 L=8	トメネジ 1/4-40 L=8	(2)
171		B1308-155-0A0	PINION ASM.	カサハグルマ ショー クミ	(1)
172		SS-8060810-TP	SCREW 1/4-40 L=8	トメネジ 1/4-40 L=8	(2)
173		SD-1000951-SP	HINGE SCREW D=10 H=9.5	ダンネジ D=10 H=9.5	3
174		WP-0742016-SP	WASHER	ヒラザガネ	1
175		NS-6680410-SP	NUT 9/32-28	ロツカクナツト 9/32-28	2
176		SS-7151330-SP	SCREW 15/64-28 L=13.0	マルヒラネジ 15/64-28 L=13	1
177		B1604-141-H00	BUSHING, FRONT	スイヘイオクリウデ マエメタル	1
178		SS-8150710-SP	SCREW 15/64-28 L=7	トメネジ 15/64-28 L=7	3
179		B1603-141-HA0	FEED ROCKER ASM.	オクリダイウデ クミ	1
180		SS-7121410-SP	SCREW 3/16-28 L=14	マルヒラネジ 3/16-28 L=14	(2)
181		SS-8620610-TP	SCREW 3/16-32 L=6	トメネジ 3/16-32 L=6	1
182		B1602-241-HA0	FEED BAR ASM.	オクリダイ クミ	1
183		B1602-241-H00	FEED BAR	オクリダイ	(1)
184		B1707-155-000	FEED DRIVING SLIDE BLOCK WASHER	オクリ カクゴマジク ザガネ	(1)
185		B1705-155-000	FEED DRIVING SLIDE BLOCK	ジョーゲオクリ カクゴマ	(1)
186		B1706-155-000	FEED DRIVING SLIDE BLOCK HINGE PIN	ジョーゲオクリ カクゴマジク	(1)
187		B1604-012-0A0-A	FEED BAR SHAFT ASM.	オクリダイジク クミ	1
188		CQ-2020000-00	OIL WICK	ユシン	(0.2)
189		RE-0500711-KP	SNAP RING 5	Eガタトメワ 5	1
190		SS-4080620-TP	SCREW 1/8-44 L=6	ナベネジ 1/8-44 L=6	2
191		D1613-241-E00	FEED DOG 4X2.5	オクリバ ハリアナ4X2.5	1
192	#03	D1613-241-E0A	FEED DOG 2.6X2.2	オクリバ ハリアナ 2.6X2.2	1
193	#04	D1613-241-E0B	FEED DOG 4X2.5 WITH DITCH	オクリバ ハリアナ 4X2.5 ミゾツキ	1
194		B1651-141-H00	BUSHING, INTERMEDIATE	スイヘイオクリジク ナカメタル	1
195		B1605-241-HA0-A	FEED ROCKER SHAFT CRANK ASM.	スイヘイオクリウデ クミ	1
196		SS-7151610-SP	SCREW 15/64-28 L=16	マルヒラネジ 15/64-28 L=16	(1)
197		B1601-141-H00	FEED ROCK SHAFT	スイヘイオクリジク	1
198		B1602-141-H00	BUSHING, REAR	スイヘイオクリジク ウシロメタル	1
199		CS-111101C-SH	THRUST COLLAR ASM. D=11.11 W=10	スラストウケ D=11.11 W=10 クミ	2
200		SS-8060610-TP	SCREW 1/4-40 L=6	トメネジ 1/4-40 L=6	(4)
201		B3009-141-H0B	NUT	ナツト	1
202		B1602-141-H00	BUSHING, REAR	スイヘイオクリジク ウシロメタル	
203		SS-8151550-SP	SCREW 15/64-28 L=15	トメネジ 15/64-28 L=15	
204		B1703-241-HA0	DRIVING SHAFT CRANK ASM., REAR	ジョーゲオクリウデ ウシロ クミ	1
205		SS-6151920-SP	SCREW 15/64-28 L=19.0	ヒラネジ 15/64-28 L=19	(1)
206		B1601-141-H00	FEED ROCK SHAFT	スイヘイオクリジク	1
207		D1704-241-EA0	FEED DRIVING SHAFT CRANK ASM.	ジョーゲオクリマエウデ クミ	1
208		SS-7111120-SP	SCREW 11/64-40 L=10.5	マルヒラネジ 11/64-40 L=10.5	(1)
209		B1604-141-H00	BUSHING, FRONT	スイヘイオクリウデ マエメタル	1
210		SS-8150710-SP	SCREW 15/64-28 L=7	トメネジ 15/64-28 L=7	1
211		B6037-505-0A0	GROUND WIRE ASM.	アースコード クミ	1
212		SS-7110710-SP	SCREW 11/64-40 L=7	マルヒラネジ 11/64-40 L=7	1
213		D3506-241-E00	PIPE HOLDER	カンユウ フエルト パイプオサエバネ	1
214		103-21701	OIL RETURN WICK	カンユウ フエルト	1
215		BP-6000000-00	VINYL PIPE	ビニール パイプ	0.4
216		MAV-02130000	EDGING	エツジング	1
217		B6217-141-HA0	OIL RESERVOIR ASM.	アブラザラ	1
218		B6210-012-000	CUSHION SET NAIL	クギ (20コ)	4
219		B3420-141-HAA	KNEE LIFTER ASM.	ヒザアゲレバー クミ	1
220		SK-3463200-SE	WOOD SCREW D=4.8 L=32	マルモクネジ D=4.8 L=32	4
221		SD-0640231-SP	HINGE SCREW D= 6.35 H= 2.3	ダンネジ D=6.35 H=2.3	2
222		B2115-271-000	NEEDLE THROW LINK	フリハバ リンク	1
223		D1620-241-E00	FEED REGULATOR	オクリ チヨウセツ ダイ	1
224		B1618-241-H00	HINGE SCREW, B	フタマタリンク ダンネジ B	1
225		B1622-241-H00	HINGE PIN	オクリチヨーセツダイ ドメジク	1
226		NS-6680320-SP	NUT 9/32-28	ロツカクナツト 9/32-28	1
227		SS-6151220-SP	SCREW 15/64-28 L=11.5	ヒラネジ 15/64-28 L=11.5	1
228		SS-7151210-SP	SCREW 15/64-28 L=12	マルヒラネジ 15/64-28 L=12	4
229		B1650-241-H00	FEED REGULATOR SUPPORTING BASE	オクリチヨーセツ ドダイ	1
230		B1648-122-000	SUSPENSION HOOK (B)	ヒラバネ カケ B	1
231		SS-7090710-SP	SCREW 9/64-40 L= 6.8	マルヒラネジ 9/64-40 L=6.8	
232		D1625-241-E00	TENSION SPRING	ヒラバネ バネ	
233		D8230-241-E00	BELT COVER	ベルトカバー	1
234		D8232-241-E00	BELT COVER SUPPORT A	ベルトカバー シチユウ A	1
235		WP-0621016-SD	WASHER 6.2X13X1	ヒラザガネ 6.2X13X1	1
236		SS-7150740-SP	SCREW 15/64-28 L=7	マルヒラネジ 15/64-28 L=7	1
237		102-18008	BELT COVER PLATE	ベルトカバーフタ	1
238		SS-7110510-SP	SCREW 11/64-40 L=5	マルヒラネジ 11/64-40 L= 5	6
239		D8233-241-E00	BELT COVER SUPPORT B	ベルトカバー シチユウ B	1
240		110-23751	KNEE PRESS PLATE ASM.	ヒザアテイタ クミ	1
241		D2439-141-E00	THRUST COLLAR	カムクドウウデバネウケ	1
242		SS-6090670-TP	SCREW 9/64-40 L=6	ヒラネジ 9/64-40 6=6	2
243		D2454-141-E00	BEARING	ハリジュウジクウケ	2
244		D2455-141-E00	RING	キドウリン	2
245		RC-1850001-KP	SNAP RING 18.5	Cガタトメワ 18.5	1

Note(注記) #01.....For DNU-241H-4 DNU-241H-4用
#02.....For DNU-241H-5,-6 DNU-241H-5,-6用
#03.....Special order part for thin needle 細針用特別注文部品
#04.....Special order part for heavy weight materials. 厚物用特別注文部品

JUKI CORPORATION